KESSEL
COBALT

BUJÍAS
PARA MOTORES DIESEL
2022

Catálogo de aplicaciones

L. V. SPADA Y CIA. S.A.
REGISTERADA EN ISO 9001:2015 E ISO/TS 16949:2016

kessel.com.ar

¿Por qué elegir **Kessel?**

Repuesto original

Es la marca de repuesto original de las principales terminales automotrices en Argentina.

Calidad certificada ISO/TS 16949

Kessel es la única bujía Argentina con certificación ISO/TS 16949. Esta certificación nos permite ser proveedores de repuesto original.

Garantía total

El 100% de las bujías son testeadas antes de ser lanzadas al mercado. Todas las bujías poseen garantía total.

Stock permanente

Poseemos un stock que permite responder a las necesidades del mercado de forma dinámica.

Cobertura 100%

Contamos con el 100% de las aplicaciones para todos los modelos de motores diesel.(automóviles, utilitarios, motores marinos, montacargas, grupos electrógenos).

Servicio post venta

Atención personalizada y por medio de los canales habilitados, mail, web, telefónica, etc. Visítenos en www.kessel.com.ar

KESSEL

COBALT

Catálogo de aplicaciones

Aplicaciones

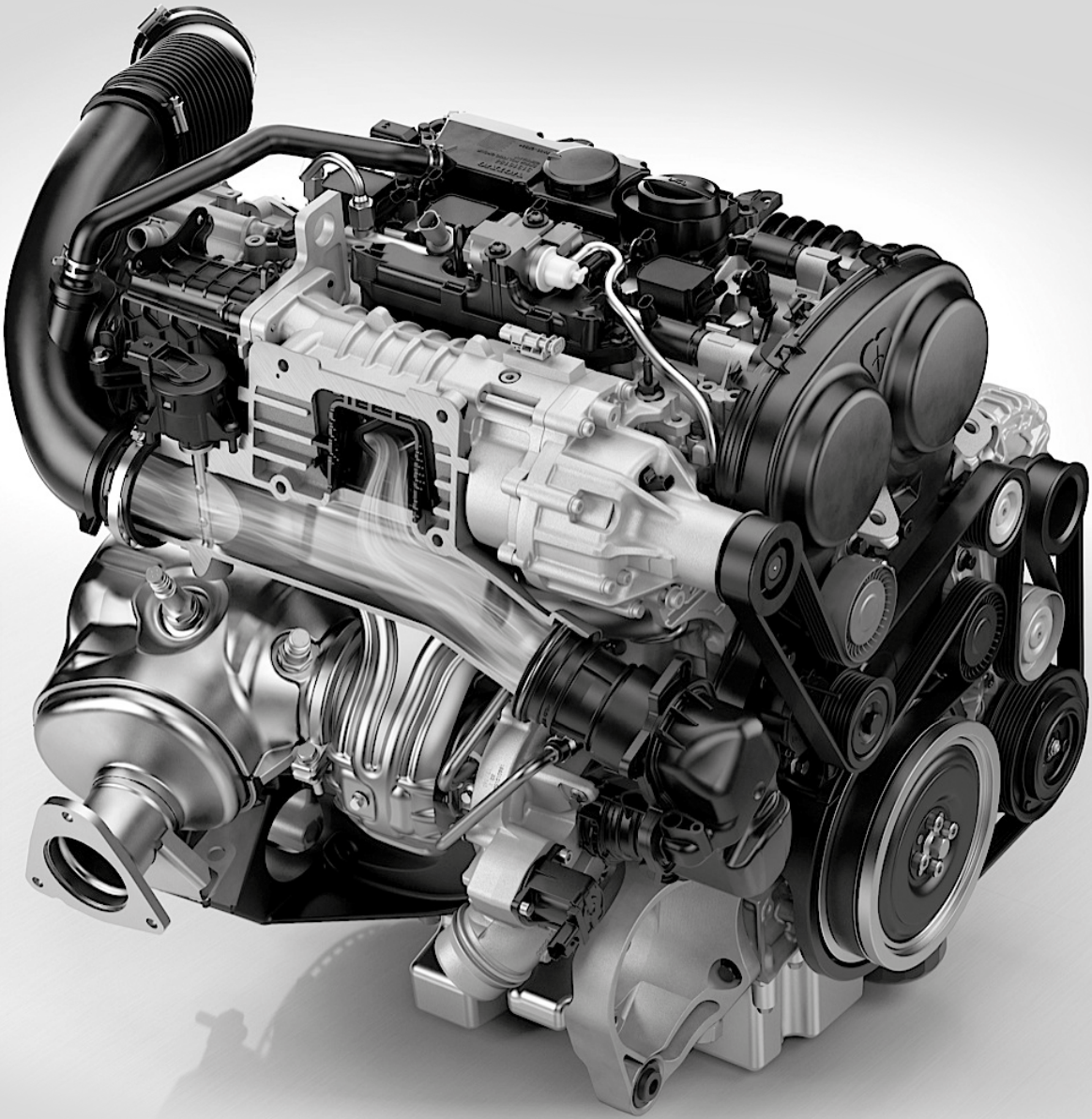

ALFA ROMEO	TIPO DE MOTOR	DESDE	HASTA	KESSEL
33 TD	VM 82 A - VM 96 A	09.1988	10.1994	**C9385**
Alfa 145 1.9 JTD	M20 - AR 32302	02.1999	12.2000	**C9149**
Alfa 145 1.9 TD	M5 - AR 33601	11.1996	05.1998	**C9136**
Alfa 146 1.9 JTD	W4 M20 - AR 32302	02.1999	12.2000	**C9149**
Alfa 146 1.9 TD	M5 - AR 33601	11.1996	05.1998	**C9136**
Alfa 147 1.9 JTD	M15 - 937A2000	11.2000	03.2005	**C9201**
Alfa 155 1.9 TD	U6 M1 - AR 67501	04.1993	04.1996	**C9119**
Alfa 156 2.4 JTD	M2 - AR 32501	10.1997	09.2000	**C9149**
Alfa 156 2.4 JTD	M30 - 841C000	01.2002	10.2005	**C9201**
Alfa 156 SW 2.4 JTD	M2 - AR 32501 CF2	06.2000	09.2000	**C9149**
Alfa 159 1.9 JTDM 16V	M92 E4 - 939A2000	06.2005		**C9183**
Alfa 164 2.5 TD	M8/M9 - VM08B/VM32B		05.1995	**C9119**
Alfa 164 2.5 TD	M8/M9 - VM08B/VM32B	06.1995		**C9107**
GT 1.9 JTD 16V	M92 - 937A5000	01.2004		**C9183**
AUDI	**TIPO DE MOTOR**	**DESDE**	**HASTA**	**KESSEL**
80 1.9 TD Avant	AAZ	07.1993	07.1995	**C9116**
100 2.5 Tdi Avant	AAT	08.1991	07.1994	**C9104**
A2	1.4 TDI	11.2003	08.2005	**Q9950**
A3	1.9 TDI	05.2003		**Q9950**
A3	BITDI	2010->		**Q9958**
A3	2.0 TDI / quattro	01.2005		**Q9950**
A3 1.9 Tdi	ALH	08.1997	06.2001	**C9104**
A3 1.9 Tdi	ASV	09.1999	06.2001	**C9104**
A3 2.0 Tdi quattro	BKD	05.2003		**Q9951**
A3 2.0 Tdi Sportback	BRD	09.2004	05.2007	**Q9951**
A3 Cabriolet	1.9 TDI	04.2008		**Q9950**
A3 Sportback	1.9 TDI	09.2004		**Q9950**
A3 Sportback	2.0 TDI / quattro	06.2005		**Q9950**
A4	1.9 TDI	06.2004		**Q9950**
A4	BITDI	2010->		**Q9958**
A4	2.0 TDI / quattro	11.2004		**Q9950**
A4 1.9 Tdi	AJM	08.1998	11.2000	**C9104**
A4 1.9 Tdi	AVF	04.2001	10.2001	**C9104**
A4 1.9 Tdi	AVF	11.2001	12.2004	**C9107**
A4 1.9 Tdi Avant	AVF	09.2001	10.2001	**C9104**
A4 1.9 Tdi Avant	AVF	11.2001	12.2004	**C9107**
A4 1.9 Tdi quattro	AJM	12.1998	12.1998	**C9104**
A4 2.5 Tdi	AYM	04.2001	06.2002	**C9205**
A4 Avant	1.9 TDI	06.2004		**Q9950**
A4 Avant	2.0 TDI / quattro	11.2004		**Q9950**
A4 Cabriolet	2.0 TDI	01.2006		**Q9950**
A5	BITDI	2010->		**Q9958**
A6	BITDI	2010->		**Q9959**
A6 2.5 Tdi	AKN	11.1998	06.1999	**C9205**
A6 2.5 Tdi Avant	AKN	11.1998	04.2001	**C9205**
A6 2.5 Tdi Avant Allroad	AKE	05.2000	05.2003	**C9205**
BMW	**TIPO DE MOTOR**	**DESDE**	**HASTA**	**KESSEL**
120 d 2.0	M 47N - 20 4D 4	09.2004	03.2007	**Q9952**
318 tds Compact 1.7	M 41D - 17 4T 1	01.1995	09.2000	**C9119**
320 d 2.0	M 47D 20 - 20 4D 1	04.1998	09.2001	**C9203**
320 d 2.0	M 47N - 20 4D 4	03.2005	09.2007	**Q9952**
320 d 2.0	M 47N 20 - 20 4D 4	03.2005	09.2007	**Q9952**
320 d Touring 2.0	M 47D 20 - 20 4D 1	10.1999	09.2001	**C9203**
320d 2.0	N47 D20	09.2007		**Q9952**
325 tds 2.5	M 51D 25 - 25 6T 1	05.1993	12.1998	**C9119**
325 tds Touring 2.5	M 51D - 25 25 6T 1	09.1995	12.1999	**C9119**
330 d 3.0	M 57D 30 - 30 6D 1	10.1999	03.2003	**C9203**
330 d 3.0	M 57N 2 - 30 6D 3	09.2005	08.2008	**Q9952**
524 td 2.4	M 21D 24 - 24 6T B	03.1988	12.1991	**C9119**
525 tds 2.5	M 51D 25 - 25 6T 1	01.1996	09.2000	**C9119**
525 tds Touring 2.5	M 51D 25 - 25 6T 1	03.1997	09.2000	**C9119**
530 d 3.0	M 57D 30 - 30 6D 1	08.1998	07.2003	**C9203**
530 d 3.0	M 57N - 30 6D 2	07.2003	09.2005	**Q9952**
X1 2.0	N47 D20C	11.2009		**Q9952**
X3 3.0 d	M 57N - 30 6D 2	01.2004	09.2005	**Q9952**

BMW	TIPO DE MOTOR	DESDE	HASTA	KESSEL
X5 3.0 d	M 57D 30 - 30 6D 1	03.2001	09.2003	C9203
X5 3.0 d	M 57N - 30 6D 2	10.2003	10.2006	Q9952
X5 3.0 d	M 57N 2 - 30 6D 3	03.2007		Q9952
CHEVROLET	**TIPO DE MOTOR**	**DESDE**	**HASTA**	**KESSEL**
Astra 1.7 TD	X 17 DT	12.1996	02.1998	C9315
Astra 2.0 TD 16v	X 20 DTL	01.1999	07.2003	C9119
Astra 2.0 TD 16v	Y 20 DTL	11.2002	01.2008	C9576
Astra 2.0 Tdi				C9215
Blazer 2.5 D	4A	10.1997	01.2000	C9791
Blazer 2.8 D	4.07 TCA	02.2000	02.2001	C9791
Combo 1.7 D 8v	BX 17 D 4EE1 (Isuzu)			C9221
Corsa 1.7 D 8v	BX 17 D 4EE1 (Isuzu)			C9221
Corsa II 1.7 D, DC 16v	Y 20 DTL			C9917
Corsa 1.7 D	4EC1 T4EC1 (Isuzu)			C9315
Corsa Pick Up 1.7 D 8v	BX 17 D 4EE1 (Isuzu)			C9221
Grand Vitara 2.0 Hdi	DW10ATED - RHZ	09.1999	08.2003	C9795
Grand Vitara 2.0 Hdi	Mazda RF	09.1999	08.2003	C9703
Luv 2.5 D	4JA1	02.1992	12.1999	C9711
Luv 2.5 TD	4JA1T	01.1999	08.2001	C9711
Meriva 1.7 TD	Y 20 DTL	01.2003		C9917
S10 2.5 D	4A	10.1995	01.2000	C9791
S10 2.8 D	4.07 TCA	02.2000	02.2001	C9791
Silverado 4.2 D	6.07T	11.1996	12.2001	C9791
Vectra 2.0 Tdi 16v	X 20 DTL	09.1996	08.2000	C9572
Vectra 2.0 Tdi 16v	X 20 DTH	12.2000		C9576
CHRYSLER	**TIPO DE MOTOR**	**DESDE**	**HASTA**	**KESSEL**
Caravan 2.5 Tdi	425 CLIEE	05.1995		C9107
PT Cruiser 2.2 CRDi	U - EDJ	01.2006		C9576
Sebring	2.0 CRD ine by VW	2007		Q9950
CITROEN	**TIPO DE MOTOR**	**DESDE**	**HASTA**	**KESSEL**
1.4 Hdi	8HW	07.2003		C9919
AX 1.5 D	TUD5 - VJY	08.1994	12.1997	C9113
Berlingo 1.6 Hdi	9HZ - DV6TED4	05.2008		C9192
Berlingo 1.9 D	XUD9 - D9B	07.1996	11.2002	C9119
Berlingo 1.9 D	DW8 - WJC/WJZ	07.1998	11.2002	C9113
Berlingo 2.0 Hdi	DW10TD - RHY	10.2000		C9795
BX 19 D	XUD9A - D9B	03.1987	12.1994	C9119
C15 1.8 D	XUD7 - 161A	07.1986	12.1997	C9119
C3 1.4 Hdi	8HX		11.2004	C9919
C3 1.4 Hdi	8HX	12.2004		C9192
C4 1.6 Hdi	9HZ - DV6TED4		05.2006	C9919
C4 1.6 Hdi	9HZ - DV6TED4	02.2007		C9192
C4 2.0 Hdi	DW10BTED4 - RHR	11.2004		C9795
C5 2.0 Hdi	DW10ATED - RHZ	03.2001	09.2004	C9795
C5 2.0 Hdi	DW10BTED4 - RHR/RHL	10.2004		C9795
Evasion 1.9 TD	XUD9TE - D8B	10.1994	07.2002	C9119
Grand C4 Picasso 1.6 Hdi	DV6TED4 - 9HZ	08.2008		C9192
Jumper 2.8 D	SOFIM 2800 - 8140 63	01.1999	02.2002	C9420
Jumper 2.8 Hdi	SOFIM 2800 Hdi - 8140 43S	02.2002		C9420
Jumper 2.8 TD	SOFIM 2800 TD - 8140 43	02.2002		C9420
Saxo 1.5 D	TUD5B - VJX	09.2000	09.2003	C9113
Xantia 1.9 D	XUD9A/L - D9B	07.1993	01.1998	C9119
Xantia 1.9 TD	XUD9TF/L - D8B	07.1993	12.1996	C9119
Xantia 2.0 Hdi	DW10ATED - RHZ	10.1998	12.2001	C9795
XM 2.1 TD	XUD11ATE - P8A	05.1989	06.1994	C9119
Xsara 1.9 D	DW8B - WJZ/WJY	09.2000		C9113
Xsara 2.0 Hdi	DW10TD - RHY	07.2001	05.2005	C9795
Xsara Picasso 2.0 Hdi	DW10TD - RHY	05.2001		C9795
ZX 1.9 D	XUD9A - D9B	03.1991	10.1997	C9119
ZX 1.9 TD	XUD9TE - D8A	07.1992	10.1997	C9119
DEUTZ	**TIPO DE MOTOR**	**DESDE**	**HASTA**	**KESSEL**
A30 F6L 714, FA 2/3/4/6				C9534
A30 L 514-614-714-716				C9534
A6L 714, A8L 714, A10L 714, A12L 714				C9153

F6L 714, F8L 714, F10L 714				**C9153**
SA8L 714, SA12L 714				**C9153**
FIAT	**TIPO DE MOTOR**	**DESDE**	**HASTA**	**KESSEL**
147 Spazio 1.3 D	146B000			**C9119**
500 1.3 MJTD 16V	169 A 1000	07.2007		**C9138**
Brava 1.9 JTD	M25 - 182 B 4.000	11.1998	11.1999	**C9149**
Brava 1.9 JTD	M25 - 182 B 4.000	12.1999	09.2001	**C9201**
Ducato 1.9 D	DJY - 149 B 1.000	04.1998		**C9119**
Ducato 10 90 1.9 D	M1 - 149 B 1.000	07.1990	02.1994	**C9119**
Ducato 10 94 2.5 D	M4 - 8140.67	03.1994	03.1998	**C9136**
Ducato 18 2.8 D	M10 - 8140.63	04.1998	03.2002	**C9420**
Ducato 2.5 D-DT	8140.67		02.1994	**C9119**
Ducato Bus 2.3 JTD	F1AE0481C	04.2002		**C9176**
Ducato Bus 3.0 D	160 Multijet Power	07.2006		**C9176**
Ducato Chassis 2.3 D	120 Multijet	07.2006		**C9176**
Ducato Chassis 2.3 JTD	F1AE0481C	04.2002		**C9176**
Ducato Chassis 3.0 D	160 Multijet Power	07.2006		**C9176**
Ducato Van 2.3 D	120 Multijet	07.2006		**C9176**
Ducato Van 2.3 JTD	F1AE0481C	04.2002		**C9176**
Ducato Van 3.0 D	B1435160 Multijet Power	07.2006		**C9176**
Duna 1.3 D	146 B 1000			**C9119**
Duna 1.7 D	146 B 2000			**C9119**
Fiorino 1.3 D	127 A 5000			**C9119**
Fiorino 1.7 TD	146 D 7000			**C9119**
Fiorino Furgon 1.7 D	146 B 2.000	01.2004		**C9119**
Fiorino Working 1.7 D	147 B 2000	11.1997	03.2000	**C9119**
Marea 1.7 TD	182 A 7000	10.1996	09.2002	**C9300**
Marea 1.9 JTD	M1 - 182 B 4.000	03.1999	11.1999	**C9149**
Marea 1.9 JTD	M1 - 182 B 4.000	12.1999	09.2002	**C9201**
Marea 1.9 JTD	182 B 9000	08.2000	09.2002	**C9201**
Multipla 1.9 JTD	M5 - 182 B 4.000	01.1999	12.2000	**C9149**
Multipla 1.9 JTD	M5 - 182 B 4.000	08.2000		**C9201**
Palio 1.7 TD	176 A 3000			**C9119**
Palio Adventure 1.7 TD	176 A 3000			**C9119**
Palio Weekend 1.7 TD	176 A 3000			**C9119**
Palio Weekend 1.7 TD	M3 - 176 A 3.000	09.1997	10.2000	**C9119**
Punto 1.3 MJTD	199 A 3000	07.2008		**C9138**
Ritmo 1.7 D	138 A..	10.1982	04.1985	**C9119**
Siena 1.7 TD	176 A 3000			**C9119**
Spazio 1.3 D				**C9119**
Stilo 1.9 JTD	192 A 1000	06.2002		**C9201**
Strada 1.3 MJTD	199 A 3000	07.2008		**C9138**
Strada 1.9 TD	176 A 3000			**C9119**
Strada Adventure 1.7 TD	176 A 3000	10.2006		**C9119**
Tipo 1.7 D	M1 - 149 B 4.000	03.1993	10.1995	**C9119**
Tipo 1.9 D	M2 - 160 A 7.000	03.1993	10.1995	**C9119**
Tipo 1.9 TD	M4 - 160 D 1.000	03.1993	10.1995	**C9119**
Uno 1.7 D	146 B 2000			**C9119**
FORD	**TIPO DE MOTOR**	**DESDE**	**HASTA**	**KESSEL**
Courier 1.8 D	Endura D RTK - DKK	01.1998		**C9155**
Courier 1.8 D	RTK - DKK			**C9136**
EcoSport 1.4 TDCi	F6JC	01.2003		**C9919**
Escort 1.8 D, TD	Endura-D - RTK/DKK	01.1998		**C9155**
Escort 1.8 D, TD	RTK - DKK			**C9136**
Fiesta 1.4 TDCi	F6JC			**C9919**
Fiesta III 1.8 D	Endura-D	03.1989	12.1996	**C9155**
Fiesta III 1.8 D	DSL - RT…	03.1989	12.1996	**C9136**
Fiesta Max 1.4 TDCi	F6J			**C9919**
Focus 1.8 TDCi	C9DC	05.2001		**C9790**
Focus 1.8 TDDi	Duratorq	01.1999		**C9790**
Mondeo I 1.8 TD	D18TI/TCI - RF…	06.1993	07.1996	**C9136**
Mondeo III 2.0 TDCi	Duratorq-TDCi - FMBA	10.2001	03.2007	**C9210**
Mondeo III 2.0 TDDi	Duratorq-DI - D6BA	10.2000	08.2002	**C9210**
Mondeo III 2.2 TDCi	Duratorq-TDCI - QJB	08.2004		**C9210**
Mondeo IV 1.8 TDCi	LD18	02.2007		**C9790**
Pick Up 350 v8 D				**C9786**

Pick Up F 100 D	Maxion			C9791
Pick Up Ranger 2.5 TD	Maxion			C9791
Ranger 2.2/3.2 TDCI	mot. Puma	2010->		C9210
S-MAX 1.8 TDCi	LD 18 TDCi - QYWA	03.2006		C9790
Transit FT 330 K/S 2.4 TDE	PD24 - D4FA	01.2000	07.2006	C9210
HYUNDAI	**TIPO DE MOTOR**	**DESDE**	**HASTA**	**KESSEL**
Galloper	2.5 4D55		01.1994	C9741
Galloper I 2.5 TD	4D56TC - D4BF	09.1991	01.1997	C9717
Galloper I 2.5 TD	4D56TC - D4BF	02.1997	08.2001	C9600
Galloper II	2.5 TCi D	08.1998		C9741
Grace H100	2.5 4D55			C9741
H1 2.5 TD	D4BF			C9600
H1	2.5 TD D4BF	03.2000	09.2000	C9741
H1	2.5 TD D4BH	03.2000		C9741
H1 Starex	2.5 TD D4BF	10.1997		C9741
H1 Starex	2.5 D	10.1997		C9741
H100	2.5 D D4BA 4D55		1996	C9741
H100	2.5D		1994	C9741
H100 2.5 TD	D4BF	07.1993	03.2000	C9717
H100 Bus	2.5 D	07.1993	12.1994	C9741
H100 intercooler	2.5 D D4BF	07.1993	03.2000	C9741
H100 Van	2.5 D	07.1993	12.1994	C9741
H100 Van	2.5 D	12.1994	03.2000	C9741
Porter H100	2.5 4D55			C9741
Starex	2.5 TD	06.1997		C9741
IME	**TIPO DE MOTOR**	**DESDE**	**HASTA**	**KESSEL**
Rastrojero D	Bordward 42 HP			C9153
Rastrojero D	Bordward 52 HP			C9534
Rastrojero D	Indenor 4.88			C9534
ISUZU	**TIPO DE MOTOR**	**DESDE**	**HASTA**	**KESSEL**
Pick Up 2.0 D	C190	01.1983	12.1993	C9412
Trooper 2.3		08.1987	09.1988	C9711
Trooper 2.8 TD	4JB1T			C9375
Trooper 2.8 Tdi	4JB1TC			C9375
JEEP	**TIPO DE MOTOR**	**DESDE**	**HASTA**	**KESSEL**
Cherokee 2.1 TD	Renault J8S-814	01.1987	08.1995	C9119
Cherokee 2.5 TD	VM HR 425 CLIRX - ENC, ENO	10.1995	12.1996	C9119
Cherokee 2.5 TD	ENC,ENO	09.1988	12.1995	C9119
Cherokee 2.5 TD	VM HR 425 CLIRX - ENC, ENO	01.1997	12.2001	C9107
Cherokee 2.8 CRD	T - ENR	03.2003	12.2007	C9181
Grand Cherokee 2.5 TD	425 CLIRX	05.1995		C9107
Grand Cherokee 3.1 TD	EXA,EXO,VM-Diesel	09.2000	12.2002	C9107
KIA	**TIPO DE MOTOR**	**DESDE**	**HASTA**	**KESSEL**
Besta 2.7 D		03.1990	07.1999	C9703
K 2500	2.5 D4BH	2005		C9741
K 2500 TCi	D4BH	09.2001		C9600
K 2700 D	J2	04.1998	08.2004	C9703
Pregio 2.7 D	J2	02.1997		C9703
Sorento	2.5 CRDi	08/2002		C9175
Sportage 2.0 TD 4WD	RF	11.1996	10.1998	C9703
LAND ROVER	**TIPO DE MOTOR**	**DESDE**	**HASTA**	**KESSEL**
Defender 90 2.5 TD	200/300 Tdi - Gemini TCi D.I 23L	08.1990	12.2001	C9791
Discovery 2.5 Tdi	12L - 21L	09.1989	09.1994	C9791
Discovery 2.5 Tdi	300 Gemini - 19L 21L	10.1993	12.1998	C9791
Freelander I 2.0 D	L-Serie - Tcie 17N, 18N	09.1997	09.2003	C9110
Freelander I 2.0 D	Tcie 17N, 18N	09.1997	09.2003	C9110
Freelander I 2.0 TD4	M47	09.2001		C9203
Range Rover II 2.5 D	25 6T	09.1994	09.2002	C9119
Range Rover III 3.0 Td6	M 57 D30			C9203
MAZDA	**TIPO DE MOTOR**	**DESDE**	**HASTA**	**KESSEL**
626 2.0 D. Wagon	RFH7	08.1988	10.1997	C9703
B 2500 12V D 4x4	WL	03.1996	05.1999	C9703
B 2500 2.5 D	WL	03.1998	05.1999	C9703
Serie E 2200 D		01.1987	07.1989	C9703
MERCEDES BENZ	**TIPO DE MOTOR**	**DESDE**	**HASTA**	**KESSEL**
180 D		03.1991		C9145
190 2.0 D serie [201]	OM 601 911	09.1983	08.1993	C9145

190 2.0 D serie [201]	OM 601.911	09.1989	08.1993	**C9119**
190 2.0 D serie [201]	OM 601.911 hasta Mot. 292357	09.1989	08.1993	**C9119**
190 2.0 D serie [201]	OM 601.911 desde Mot. 023518	09.1989	08.1993	**C9145**
190 2.0 D serie [201]	OM 601.911 desde Mot 292358	09.1989	08.1993	**C9145**
190 2.5 D serie [201]	OM 602.911 hasta Mot. 014525	09.1988	03.1993	**C9119**
190 2.5 D serie [201]	OM 602.911 hasta Mot. 071586	09.1988	03.1993	**C9119**
190 2.5 D serie [201]	OM 602.911 desde Mot. 014526	09.1988	03.1993	**C9145**
190 2.5 D serie [201]	OM 602.911 desde Mot. 071587	09.1988	03.1993	**C9145**
190 2.5 DT serie [201]	OM 602.961	01.1988	08.1993	**C9145**
190 2.5 TD serie [124]	OM 602.961	09.1988	08.1993	**C9145**
200 2.0 D serie [124]	OM 601.912 hasta Mot. 009929	12.1984	06.1993	**C9119**
200 2.0 D serie [124]	OM 601.912 hasta Mot. 119225	12.1984	06.1993	**C9119**
200 2.0 D serie [124]	OM 601.912 desde Mot. 009930	12.1984	06.1993	**C9145**
200 2.0 D serie [124]	OM 601.912 desde Mot. 119226	12.1984	06.1993	**C9145**
209 D	OM 617.913	09.1982	01.1989	**C9119**
250 D serie [124]	OM 602.912	04.1985	08.1993	**C9119**
250 D serie [124]	OM 602.912 desde Mot. 018672	04.1985	08.1993	**C9145**
250 D serie [124]	OM 602.912 desde Mot. 125559	04.1985	08.1993	**C9145**
250 TD serie [124] T-Modell	OM 602.962	09.1990	06.1993	**C9145**
300 2.5 TD serie [124]	OM 602.962	09.1989	08.1992	**C9145**
300 3.0 D serie [124]	OM 603.912	01.1985	06.1993	**C9119**
300 3.0 D serie [124]	OM 603.912 desde Mot. 031255	01.1985	06.1993	**C9145**
300 3.0 TD serie [124]	OM 603.960	09.1986	06.1993	**C9119**
300 3.0 TD serie [124]	OM 603.960 desde Mot. 017192	09.1986	06.1993	**C9145**
300 TD serie [124] T- Modell	OM 603.960	09.1986	06.1993	**C9119**
300 TD serie [124] T- Modell	OM 603.960 desde Mot. 017192	09.1986	06.1993	**C9145**
300 TD serie [124] T-Modell	OM 603.912	09.1989	06.1993	**C9119**
300 TD serie [124] T-Modell	OM 603.912 desde Mot. Nr 031255	09.1989	06.1993	**C9145**
409 D	OM 617.913	04.1982	01.1989	**C9119**
C-Klasse C 220 Cdi serie [202] T-Modell	DE LA - OM 611.960	12.1997	02.2001	**C9793**
C-Klasse C 220 Cdi serie [202] T-Modell	DE LA - OM 611.960 desde Mot. 30 161511	12.1997	02.2001	**C9793**
C-Klasse C 220 Cdi serie [202] T-Modell	DE LA - OM 611.960 desde Mot. 50 055543	12.1997	02.2001	**C9793**
C-Klasse C 220 Cdi serie [203]	DE LA - OM 611.962	05.2000	02.2003	**C9793**
C-Klasse C 220 Cdi serie [203] T- Modell	DE LA - OM 611.962	01.2001	02.2003	**C9793**
C-Klasse C 220 Cdi Sportcoupe serie [203]	DE LA - OM 611.962	01.2001	02.2003	**C9793**
C-Klasse C 220 D serie [202]	D 22 - OM 604.910	08.1993	01.1995	**C9165**
C-Klasse C 220 D serie [202]	D 22 - OM 604.910	02.1995	06.1999	**C9160**
C-Klasse C 250 D serie [202]	OM 605.910	05.1993	08.1995	**C9165**
C-Klasse C 250 TD serie [202]	AD 25 LA - OM 605.960	09.1995	04.2000	**C9160**
C-Klasse C 250 TD serie [202] T-Modell	OM 605.960	05.1996	02.2001	**C9160**
C-Klasse C 270 Cdi serie [203]	DE LA - OM 612.962	12.2000	08.2004	**C9793**
C-Klasse C 270 Cdi serie [203]	DE LA - OM 612.962 desde Mot. 30 006561	12.2000	08.2004	**C9793**
E-Klasse E 220 D serie [210]	OM 646.961	03.2002		**C9793**
E-Klasse E 220 D serie [210]	D22 - OM 604.912	06.1995	06.1999	**C9160**
E-Klasse E 250 D serie [210]	D25 - OM 605.912	06.1995	06.1999	**C9160**
E-Klasse E 250 TD serie [124]	OM 602.962	07.1993	06.1995	**C9145**
E-Klasse E 250 TD serie [124]	DE LA - OM 602.962	07.1993	06.1995	**C9145**
E-Klasse E 250 TD serie [124] T-Modell	OM 605.911	07.1993	05.1996	**C9165**
E-Klasse E 270 Cdi serie [210]	DE LA - OM 612.961	06.1999	03.2002	**C9793**
E-Klasse E 270 Cdi serie [210]	DE LA - OM 612.961 desde Mot. 30 006561	06.1999	03.2002	**C9793**
E-Klasse E 270 Cdi serie[210] T-Modell	DE LA - OM 612.961	06.1999	01.2003	**C9793**
E-Klasse E 270 Cdi serie[210] T-Modell	DE LA - OM 612.961 hasta Mot. 30 070314	06.1999	01.2003	**C9793**
E-Klasse E 270 Cdi serie[210] T-Modell	DE LA - OM 612.961 desde Mot. 30 006561	06.1999	01.2003	**C9793**
E-Klasse E 290 TD serie [210]	DE LA - OM 602.982	01.1996	06.1999	**C9781**
E-Klasse E 290 TD serie [210] T-Modell	DE LA - OM 602.982	05.1996	06.1999	**C9781**
E-Klasse E 300 D serie [124]	OM 606.910	07.1993	06.1995	**C9165**
E-Klasse E 300 TD serie [210]	D30 LA - OM 606.962	03.1997	06.1999	**C9160**
E-Klasse E 300 TD serie [210] T-Modell	D30 LA - OM 606.962	03.1997	06.1999	**C9160**
E-Klasse E 320 Cdi serie [210]	DE LA - OM 613.961	06.1999	03.2002	**C9793**
E-Klasse E 320 Cdi serie [210]	DE LA - OM 613.961 desde Mot. 30 004180	06.1999	03.2002	**C9793**
E-Klasse E 320 Cdi serie [210] T-Modell	DE LA - OM 613.961	07.1999	01.2003	**C9793**
M-Klasse ML 270 Cdi serie [163]	DE LA - OM 612.963	11.1999	06.2005	**C9793**
M-Klasse ML 270 Cdi serie [163]	DE LA - OM 612.963 desde Mot. 30 006561	11.1999	06.2005	**C9793**
M-Klasse ML 400 Cdi serie [163]	OM 628.963	09.2001	06.2005	**C9793**
S-Klasse 350 SLD T serie [163]	OM 603.970	03.1990	06.1991	**C9145**
S-Klasse S 300 TD serie [140]	OM 606.961	06.1996	09.1998	**C9160**

S-Klasse S 350 TD serie [140]	OM 603.971	06.1993	06.1996	**C9145**
S-Klasse S 400 Cdi serie [220]	OM 628.960	09.2003	08.2005	**C9793**
Sprinter 211 2.2 Cdi	DE LA OM 611.981 hasta Mot. 30 161510	04.2000	05.2006	**C9793**
Sprinter 211 2.2 Cdi	DE LA OM 611.981 hasta Mot. 50 055542	04.2000	05.2006	**C9793**
Sprinter 211 2.2 Cdi	DE LA OM 611.981 desde Mot. 30 161511	04.2000	05.2006	**C9793**
Sprinter 211 2.2 Cdi	DE LA OM 611.981 desde Mot. 50 055543	04.2000	05.2006	**C9793**
Sprinter 308 2.2 Cdi	OM 611.987			**C9793**
Sprinter 308 2.2 Cdi	OM 611.987 desde Mot. 30 161511			**C9793**
Sprinter 308 2.2 Cdi	OM 611.987 desde Mot. 50 055543			**C9793**
Sprinter 311 2.1 Cdi	OM 611 LA			**C9793**
Sprinter 311 2.2 Cdi	OM 611 LA	06.2001	12.2004	**C9793**
Sprinter 312 2.5 TD	Maxion OM 014A			**C9791**
Sprinter 313 2.2 Cdi	OM 611 LA	06.2001		**C9793**
Sprinter 413 2.2 Cdi	OM 611 LA	06.2001		**C9793**
Viano 2.2 Cdi	OM 646 DE22LA (MOC3) - OM 646.982	09.2003		**C9793**
Vito 2.2 Cdi	OM 611.980	04.1999	09.2003	**C9793**
Vito 2.2 Cdi	desde Mot. 30 161511	04.1999	09.2003	**C9793**
Vito 2.2 Cdi	desde Mot. 50 055543	04.1999	09.2003	**C9793**
Vito 2.3 D	OM 601.942	11.1995	09.2003	**C9145**
MITSUBISHI	**TIPO DE MOTOR**	**DESDE**	**HASTA**	**KESSEL**
1300 Mini Bus / Van	4D56			**C9741**
Canter	4D56	1984		**C9741**
Canter 3.3 TD		08.1986	12.1996	**C9538**
Canter-35 2.5 D	4D56	01.1986	03.1993	**C9717**
Canter-35 2.5 D	4D56	04.1993		**C9600**
Colt II	1.8 GL C14A	02.1984	09.1986	**C9741**
Colt II	1.8 GL C14A	09.1986	04.1988	**C9741**
Colt III	1.8 GLX C54A	04.1988	05.1992	**C9741**
Galant 2.0 TD	4D68	10.1996	02.2000	**C9600**
Galant II	2.3 Turbo-D A167	09.1980	05.1984	**C9741**
Galant II Station Wagon	2.3 Turbo-D A167V	07.1983	05.1984	**C9741**
L200	2.3 MC, MDN-L0380, L068P 4D55	11.1982	05.1987	**C9741**
L200	2.5 4D5		1993	**C9741**
L200	2.5 TD 4WD K34T	11.1992	08.1996	**C9741**
L200 2.5 D 2WD	4D56	06.1995	06.2001	**C9600**
L200 2.5 D Turbo GLS	4D56 VGT	01.2004		**C9600**
L200 2.5 TD	4D56	11.1993	06.2001	**C9600**
L200 2.5 TD	4D56	10.1984	10.1993	**C9717**
L200 2.5 TD	4D56	11.1993		**C9600**
L200 2.5 TD Intercooler 2WD	4D56	01.1996		**C9600**
L300	2.5 4D5		1992	**C9741**
L300 / 4WD	2.3 4D55	04.1983		**C9741**
L300 2.5 D Van 2WD	4D56	11.1986	05.1993	**C9717**
L300 2.5 D Van 2WD	4D56	06.1993	12.2000	**C9600**
L300 Bus	2.3 D L038P	04.1983	10.1986	**C9741**
L300 Bus	2.5 D P05W, P05V, P15V	11.1986		**C9741**
L300 Bus	2.5 TD 4WD P25W, P25V	11.1988		**C9741**
L300 Chassis	2.5 D L039P	11.1986	04.1994	**C9741**
L300 Express	2.5L 4D56, SF, SG, SJ, N-P05V	06.1986	05.1993	**C9741**
L300 Express	P15V, P25V, N-L09P, LD69P	06.1986	05.1993	**C9741**
L300 Van	2.3 D L038P, L068P	09.1983	10.1986	**C9741**
L300 Van	2.5 D P05V, P05W, P15V	11.1986		**C9741**
Lancer 2.0 D	4D68	05.1992	12.1996	**C9600**
Montero	4D56	1992	1993	**C9741**
Pajero	4D55, 4D55T, 4D56, 4D56T ND, NE, NF	11.1982	1993	**C9741**
Pajero	N-L043G, L044G, L049G	11.1982	1993	**C9741**
Pajero I	2.5 TD L044G, L049G	01.1990	12.1991	**C9741**
Pajero I	2.5 TD L044G, L049G	11.1989	11.1990	**C9741**
Pajero I Canvas Top	2.5 TD L044G, L049G	05.1986	10.1989	**C9741**
Pajero I Canvas Top	2.5 TD L044G, L049G	11.1989	11.1990	**C9741**
Pajero II	2.5 TD V24C, V24W	12.1990	04.2000	**C9741**
Pajero II Canvas Top	2.5 TD V24C, V24W	12.1990	04.2000	**C9741**
Pajero TD	2.5 4D56 Turbo	06.1986		**C9741**
Shogun	2.5 4D56	1985	12.1990	**C9741**
Space Wagon 2.0 TD	4D68	06.1992	11.2000	**C9600**
Triton	4D56 ME, MF, MG, MH, MJ	1987	1993	**C9741**

NISSAN	TIPO DE MOTOR	DESDE	HASTA	KESSEL
Frontier 2.8 D	Euro II - 4.07 TCA	01.2002	07.2005	**C9791**
Patrol [Y60] GR 4.2 D	TD42	08.1987	09.1997	**C9717**
Pick up 2.2 D	SD22	08.1979	12.1982	**C9108**
Pickup [D21] 2.3 D	SD23	09.1985	08.1987	**C9778**
Pickup [D21] 2.7 D 2WD	TD27	08.1987	01.1997	**C9717**
Pickup 2.5 D	SD25			**C9778**
Serena [C23] 2.3 D	LD23	09.1994	11.2001	**C9101**
Terrano II [D21] 2.7 D	TD27	08.1987	11.1995	**C9717**
Terrano II [R20] 2.7 TD	TD27T	02.1993	02.2002	**C9101**
Vanette [C22] 2.0 D	LD20II	04.1987	11.1994	**C9186**
X Terra 2.8 D	Euro II - 4.07 TCA	02.2003	07.2005	**C9791**
PERKINS	**TIPO DE MOTOR**	**DESDE**	**HASTA**	**KESSEL**
200,G/220,F381,M466,F220,H013	Conector tornillo / screw conector			**C9162**
3-152/4-192/236/6-358/V8-510	Conector tornillo / screw conector			**C9159**
4-107 / 108 / 192 / 203	Conector tornillo / screw conector			**C9900**
236 / 499 / 305 / 354 / 372	Conector tornillo / screw conector			**C9900**
AB-354, AD3-152, A4-212, D3-152, D4-203	Conector bayoneta / bayonet conector			**C9901**
P3-359,P4-459,P6-659,P6-804 A/B	Conector tornillo / screw conector			**C9161**
PEUGEOT	**TIPO DE MOTOR**	**DESDE**	**HASTA**	**KESSEL**
106 1.5 D	TUD5 - VJZ	05.1996	05.2005	**C9113**
205 1.8 D	XUD7 - A9A/161A	07.1987	12.1989	**C9119**
206 1.9 D	DW8 - WJZ	09.1998		**C9113**
206 2.0 Hdi	DW10TD - RHY	04.1999		**C9795**
207	1.4 HDi	02/2006		**C9192**
207 Box	1.4 HDi	04/2007		**C9192**
207 2.0 Hdi	DW10ATED4/RHT	06,2007		**C9795**
306 1.9 D	XUD9A - D9B	05.1993	04.1997	**C9119**
306 1.9 D	XUD9 - D9B	07.1995		**C9119**
306 1.9 D	XUD9TE	10.1999		**C9119**
306 1.9 D	DW8B - WJZ	01.2000		**C9113**
306 1.9 TD	XUD9TE - D8A	05.1993	04.1997	**C9119**
306 1.9 TD	XUD9TEY - DHY	05.1993	04.1997	**C9119**
306 1.9 TD	XUD9BSD - DHV	06.1998	10.2003	**C9119**
306 2.0 Hdi	DW10TD - RHY	12.2000		**C9795**
306 Break 2.0 Hdi	DW10TD - RHY	06.1999	03.2002	**C9795**
306 Break 1.9 D	DW8 - WJZ	09.1998	03.2002	**C9113**
307 1.6 Break Hdi SW	DV6TED4 - 9HZ/9HY (hasta Org 10779)		06.2005	**C9919**
307 1.6 Break Hdi SW	DV6TED4 - 9HZ/9HY (desde Org 10780)	06.2006		**C9192**
307 1.6 Hdi	DV6TED4 - 9HZ/9HY (hasta Org 10779)		06.2005	**C9919**
307 1.6 Hdi	DV6TED4 - 9HZ/9HY (desde Org 10780)	06.2006		**C9192**
307 2.0 Hdi	DW10TD - RHY	08.2000	05.2005	**C9795**
307 2.0 Hdi	DW10ATED/FAP - RHS	03.2002	05.2005	**C9795**
307 2.0 Hdi	DW10BTED4 - RHR	05.2004		**C9795**
307 Break 2.0 Hdi SW	DW10TD - RHY	03.2002	05.2005	**C9795**
308	1.6 HDi	09/2007		**C9192**
404 D				**C9534**
408	2.0 Hdi	01/2010		**Q9967**
405 1.9 D	XUD9A - D9B	06.1992	04.1997	**C9119**
405 1.9 D	XUD9TE - D8A	03.1998	07.1999	**C9119**
405 1.9 SRD	XUD9A - D9B	03.1998	03.2003	**C9119**
405 1.9 TD	XUD9TE - D8A	06.1992	04.1997	**C9119**
405 Break 1.9 TD	XUD9TE - D8A	06.1992	04.1997	**C9119**
406 1.9 TD	XUD9TE - D8B	12.1995	03.1999	**C9119**
406 2.0 Hdi	DW10ATED - RHZ	04.1999	06.2004	**C9795**
406 2.1 TD	XUD11BTE - P8C	12.1995	03.1999	**C9119**
406 Break 2.0 Hdi	DW10ATED - RHZ	04.1999	06.2004	**C9795**
406 Break 2.1 TD	XUD11BTE - P8C	10.1996	03.1999	**C9119**
407 2.0 Hdi	DW10BTED4 - RHR/RHL	05.2004		**C9795**
504 2.3 D	XD2	08.1976	05.1978	**C9534**
504 2.3 D	XD2	06.1978		**C9119**
505 2.5 D	XD3 - 155	06.1981	12.1993	**C9119**
505 2.5 TD	XD3TE - 152B	10.1986	12.1993	**C9119**
605 2.1 TD	XUD11ATE - P8A	06.1989	07.1995	**C9119**
806 2.0 Hdi	DW10ATED - RHZ	08.1999	08.2002	**C9795**
807 2.0 Hdi	DW10ATED4/FAP - RHT/RHM	06.2002		**C9795**

3008	1.6 HDi	08/2010		**Q9967**
3008	2.0 HDi	06/2009		**Q9967**
3008	2.0 HDi Hybrid4	02/2011		**Q9967**
3008 1.6 Hdi	DV6TED4 - 9HZ	05-2009		**C9192**
Boxer 1.9 D	XUD9A D9B	02.1994	02.2002	**C9119**
Boxer 2.5 D	DJ5 - T9A	02.1994	02.2002	**C9119**
Boxer 2.5 TD	DJ5T - T8A	02.1994	02.2002	**C9119**
Boxer 2.8 TD	SOFIM 2800 TD - 8140.43	02.2002		**C9420**
Expert 1.6 Hdi	DVTED4 - 9HU	02.2007		**C9192**
Expert 1.9 D	XUD9 - D9B	09.1995		**C9119**
Expert 1.9 D	DW8 - WJZ	06.1998	08.2001	**C9113**
Expert 2.0 Hdi	DW10BTED - RHX	10.1999		**C9795**
Expert 2.0 Hdi	DW10UTED4 - RHK	02.2007		**C9795**
Partner 1.6 Hdi	DV6TED4 - 9HZ	05-2008		**C9192**
Partner 1.9 D	XUD9A - D9B	07.1996	08.2002	**C9119**
Partner 1.9 D	XUD9Y - DJY	07.1996	08.2002	**C9119**
Partner 1.9 D	DW8 - WJY	09.2000	08.2002	**C9113**
Partner 1.9 D	DW8B - WJY	09.2002		**C9113**
Partner 2.0 Hdi	DW10TD	10.2000		**C9795**
RENAULT	**TIPO DE MOTOR**	**DESDE**	**HASTA**	**KESSEL**
18 2.1 Diesel, TD	J8S	05.1980	02.1981	**C9119**
18 2.1 Diesel, TD	J8S	10.1981	04.1986	**C9119**
19 1.9 D				**C9119**
21 2.1 D	J8S 600	03.1986	12.1994	**C9119**
25 2.1 D	J8S 736	04.1988	12.1992	**C9119**
Clio 1.9 D	F8Q 732	06.1990	02.1998	**C9119**
Clio 1.9 D	F8Q 732	03.1996		**C9157**
Clio I 1.9 D	F8Q 714	07.1992	02.1998	**C9119**
Clio I 1.9 D	F8Q 676	04.1996	02.1998	**C9157**
Clio II 1.5 Dci	K9K 700-704-710-712	06.2001	10.2007	**C9104**
Clio II 1.9 D	F8Q 630	03.1998	10.2007	**C9402**
Clio II 1.9 D	F8Q 632			**C9211**
Espace II 2.1 TD	J8S 776	01.1991	09.1996	**C9119**
Express 1.9 D	F8Q 730-774-776	09.1991	10.1997	**C9119**
Express 1.9 D	F8Q 682			**C9157**
Kangoo 1.5 Dci	K9K 700	05.2000	12.2007	**C9104**
Kangoo 1.9 D	F8Q 630			**C9402**
Kangoo 1.9 D	F8Q 632			**C9211**
Laguna I 1.9 Dti	F9Q 716	10.1997	09.1999	**C9110**
Laguna I 2.2 D	G8T 752	11.1995	02.2001	**C9110**
Laguna I Grandtour 1.9 Dti	F9Q 716	10.1997	09.1999	**C9110**
Laguna II 1.9 Dci	F9Q 750	03.2001	09.2007	**C9104**
Laguna II Grandtour 1.9 Dci	F9Q 750	03.2001	09.2007	**C9104**
Logan 1.5 Dci	K9K 790	06.2005		**C9104**
Master 2.5 D	8140,67.2620/29	10.1997	09.2003	**C9136**
Master 2.5 D	S8U-770	11.1998	09.2001	**C9136**
Master 2.5 Dci 115	G9U 724	09.2009		**C9213**
Master 2.5 Dci 120	G9U 724	07.2002	09.2003	**C9213**
Master 2.8 Dti 120	Sofim8140,43.2620/29 - S9W 702	10.1997	09.2003	**C9136**
Megane 1.9 D	F9QT	06.1999		**C9104**
Megane 1.9 TD	F8Q 784-786			**C9148**
Megane I Classic 1.9 Dti	F9Q 734	08.1997	02.1999	**C9110**
Megane II 1.5 Dci	K9K 722-728-729	11.2002		**C9104**
Megane II 1.9 Dci	F9Q 800			**C9104**
Megane II Hatchback 1.9 Dci	F9Q 800	11.2002		**C9104**
Megane Tri Authentique 1.9 TD	F9Q 736			**C9104**
Sandero 1.5 Dci	K9K 700	02.2008		**C9104**
Scenic I 1.9 Dti	F9Q 736	03.1999	04.2003	**C9104**
Scenic I 1.9 Dti	F9Q 734	06.1997	02.1999	**C9110**
Symbol 1.5 Dci	K9K 700	01.2009		**C9104**
Trafic 1.9 D	F8Q 600	11.1997	05.2001	**C9402**
Trafic 1.9 D	F8Q 606	02.1998	11.2003	**C9402**
Trafic 2.1 D	J8S			**C9119**
ROVER	**TIPO DE MOTOR**	**DESDE**	**HASTA**	**KESSEL**
25 2.0 Dti	L-Serie - 20T2N-TCIE	2.2000	5.2005	**C9110**
45 2.0 Dti	20 T2N -TCIE… 16273	2.2000	5.2005	**C9107**

45 2.0 Dti	L-Serie - 20T2N-TCIE… 16272	02.2000	05.2005	**C9110**
75 2.0 Cdt	M 47 D 20 - M 47 R	01.1999	12.2002	**C9203**
75 2.0 Cdti	M 47 D 20 - M 47 R	01.2003	05.2005	**C9203**
218 1.8 TD	PSA - XUD7TE	10.1992	02.1996	**C9119**
220 2.0 Sdi	Tcie - 20T2N	09.1995	03.2000	**C9110**
420 2.0 Sdi	20T2N-TCIE…16273	10.1995	03.2000	**C9107**
420 2.0 Sdi	Serie-L - 20T2N-TCIE… 16272	10.1995	03.2000	**C9110**
620 2.0 Sdi	Serie-L - 20T2N-TCIE	03.1995	12.1998	**C9110**
SEAT	**TIPO DE MOTOR**	**DESDE**	**HASTA**	**KESSEL**
Alhambra 1.9 Tdi	1Z	03.1996	07.1996	**C9104**
Alhambra 1.9 Tdi	AUY	06.2000	09.2001	**C9104**
Alhambra 1.9 Tdi	AUY	10.2001		**C9107**
Altea	1.9 XL TDI BJB BKC BXE	10.2006		**Q9950**
Altea	2.0 TDI	03.2004		**Q9950**
Altea	2.0 XL TDI BMM	11.2005		**Q9950**
Altea 2.0 Tdi	BKD	03.2004		**Q9951**
Cordoba 1.9 D	1Y	09.1993	12.2002	**C9116**
Cordoba 1.9 Sdi	AEY	12.1995	12.2002	**C9104**
Cordoba 1.9 TD	AAZ	09.1993	08.1997	**C9116**
Cordoba 1.9 Tdi	AGR	10.2000		**C9104**
Cordoba 1.9 Tdi	ALH	05.1999	05.2001	**C9104**
Cordoba 1.9 Tdi	1Z	07.1996	12.1996	**C9104**
Cordoba 1.9 Tdi	ATD	09.2002	09.2005	**C9107**
Cordoba 1.9 Tdi	ASZ	10.2002	09.2005	**C9107**
Cordoba Vario 1.9 Sdi	AEY	06.1997	06.1999	**C9104**
Cordoba Vario 1.9 Tdi	ALH	05.1999	05.2001	**C9104**
Ibiza 1.9 D	1Y	03.1993	10.1999	**C9116**
Ibiza 1.9 Sdi	AEY	12.1995	10.1999	**C9104**
Ibiza 1.9 Sdi	AGP	05.1999	05.2002	**C9104**
Ibiza 1.9 Tdi	AGR	05.1999	05.2002	**C9104**
Ibiza 1.9 Tdi	ASZ	11.2001	09.2005	**C9107**
Ibiza 1.9 Tdi	ATD	09.2001	05.2005	**C9107**
Ibiza 1.9 Tdi	BLT	05.2005		**C9107**
Ibiza IV	1.9 TDI Cupra R	03.2004		**Q9950**
Ibiza V	1.9 TDI	03.2008		**Q9950**
Ibiza V	1.9 TDI	07.2008		**Q9950**
Ibiza V Sportcoupe	1.9 TDI	07.2008		**Q9950**
Ibiza V Sportcoupe	1.9 TDI	07.2008		**Q9950**
Inca 1.9 D	1Y	11.1995	06.2003	**C9116**
Inca 1.9 Sdi	AEY			**C9104**
Leon	1.9 TDI	10.2005		**Q9950**
Leon	1.9 TDI BXF	06.2007		**Q9950**
Leon	1.9 TDI/BKC/BXE	07.2005		**Q9950**
Leon	2.0 TDI BMM	10.2005		**Q9950**
Leon 1.9 Tdi	ALH	03.1999	07.2004	**C9104**
Leon 1.9 Tdi	ASV	10.1999	07.2004	**C9104**
Leon 2.0 Tdi	BKD	07.2005		**Q9951**
Terra 1.4 D		10.1990	12.1994	**C9116**
Toledo	1.9 TDI BJB/BKC/BXE	09.2004		**Q9950**
Toledo	2.0 TDI BMM	01.2006	06.2007	**Q9950**
Toledo 1.9 D	1Y	05.1991	03.1999	**C9116**
Toledo 1.9 TD	AAZ	05.1991	04.1997	**C9116**
Toledo 1.9 Tdi	AGR	04.1999	09.2002	**C9104**
Toledo 1.9 Tdi	ASV	05.1999	12.2003	**C9104**
Toledo 1.9 Tdi	1Z	04.1995	12.1996	**C9104**
Toledo 2.0 Tdi	BKD	09.2004		**Q9951**
Toledo II	1.9 TDi	08.2005	05.2006	**Q9950**
Toledo III	1.9 TDI	10.2004		**Q9950**
Toledo III	2.0 TDI	01.2006		**Q9950**
SSANGYONG	**TIPO DE MOTOR**	**DESDE**	**HASTA**	**KESSEL**
Istana 2.3 - 2.9 D				**C9145**
Korando 2.9 D	OM662 D29	07.1993	12.2005	**C9145**
Musso 2.3 - 2.9 D	OM662 D29	07.1993	12.2005	**C9145**
SUZUKI	**TIPO DE MOTOR**	**DESDE**	**HASTA**	**KESSEL**
Grand Vitara 2.0 TD	DW10ATED - RHZ	11.2000		**C9795**
Grand Vitara 2.0 TD	RF	03.1998		**C9703**

Sumo 1.9 TD		04.1996		**C9116**
Vitara 1.9 D	XUD9A	01.1995	03.1998	**C9119**
Vitara 2.0 TD	RF	12.1994	03.1998	**C9703**
TOYOTA	**TIPO DE MOTOR**	**DESDE**	**HASTA**	**KESSEL**
4-Runner 2.4 TD	2LT	01.1990	11.1995	**C9728**
Corolla 2.0 D	2C			**C9360**
Corolla 2.0 Sedan TD	1CDFTV	10.2001	05.2004	**C9692**
Dyna 100 2.5 D	2L	09.1988	05.1995	**C9728**
Dyna 150 2.8 D	3L	09.1988	05.1995	**C9728**
Dyna 3.0 D				**C9360**
Hi Ace 2.4 Van D	2L	08.1989	08.2004	**C9728**
Hi Ace 4WD 2.5 D		08.1993		**C9728**
Hilux 2.4 D	2L	08.1984	07.1998	**C9456**
Hilux 2.5 Tdi	2KDFTV	07.2005		**C9692**
Hilux 2.8 D	3L	08.1995	07.1998	**C9728**
Hilux 3.0 Tdi	1KDFTV	05.2005		**C9692**
Land Cruiser 2.4 TD	2LT			**C9455**
Land Cruiser 3.4 D	3B			**C9439**
Land Cruiser 4.2 TD	1HDT	01.1990	01.1995	**C9360**
Liteace 1.8 D	1C	10.1982	08.1985	**C9436**
Pick Up Hi Lux 4WD 2.4 D	2L	09.1988	08.1997	**C9728**
RAV4 2.0 TD	1CDFTV	05.2001	11.2005	**C9692**
VOLKSWAGEN	**TIPO DE MOTOR**	**DESDE**	**HASTA**	**KESSEL**
Amarok 2.0 Tdi	BITDI	2010->		**Q9958**
Bora 1.9 Tdi	ALH	09.1998	05.2005	**C9104**
Bora 1.9 Tdi	AXR	05-2001	05.2005	**C9107**
Bora 1.9 Tdi	ARL	01.2000	05.2005	**C9107**
Caddy	1.9 TDI BJB / BLS	02.2004		**Q9950**
Caddy	1.9 TDI BSU	09.2005		**Q9950**
Caddy	2.0 TDI BMM	09.2007		**Q9950**
Caddy 1.9 D	M9N	08.1998		**C9116**
Caddy 1.9 D	1Y	11.1995	06.2003	**C9116**
Caddy 1.9 SD				**C9104**
Caddy III Kombi	1.9 TDI	09.2005		**Q9950**
Caddy III Kombi	1.9 TDI / 4motion	04.2004		**Q9950**
Caddy III Kombi	2.0 TDI	09.2007		**Q9950**
Caddy III Van	1.9 TDI	04.2004		**Q9950**
Caddy III Van	2.0 TDI	09.2007		**Q9950**
Crafter Chassis	2.5 TDI 30-50	04.2006		**Q9950**
Eos	2.0 TDI / BMM	06.2006		**Q9950**
Gacel 1.6 D	AP 1.6D BE	01.1992	11.1993	**C9116**
Gol 1.6 D	BE			**C9116**
Gol 1.9 D	BGG	06.1998	03.2003	**C9104**
Gol Country 1.9 SD	BGG	06.1998		**C9104**
Gol III 1.9 D	BGG	06.2002	08.2005	**C9116**
Golf 5	1.9 TDI / BKC / BXE / 4motion	10.2003		**Q9950**
Golf 5	1.9 TDI / BRU / BXF / BXJ	05.2004		**Q9950**
Golf 5	2.0 SDI / BDK	01.2004		**Q9950**
Golf 5	2.0 TDI / BMM / 4motion	08.2004		**Q9950**
Golf 5 PLUS	1.9 TDI	01.2005		**Q9950**
Golf 5 PLUS	1.9 TDI	05.2005		**Q9950**
Golf 5 PLUS	2.0 TDI	12.2005		**Q9950**
Golf 5 Variant	1.9 TDI / 4motion	06.2007		**Q9950**
Golf 5 Variant	2.0 TDI	06.2007		**Q9950**
Golf III 1.9 TD	AAZ	10.1992		**C9116**
Golf IV 1.9 Tdi	AGR	07.2001	03.2007	**C9104**
Jetta	2.0 TDI BMM	10.2005	06.2008	**Q9950**
Jetta	1.9 TDI BKC / BXE	08.2005		**Q9950**
Jetta 2.0 Tdi	BKD	08.2005	06.2008	**Q9951**
Jetta III	2.0 TDI	10.2005		**Q9950**
Jetta III	1.9 TDI	08.2005		**Q9950**
Multivan T5	1.9 TDI	01.2006		**Q9950**
Multivan T7	1.9 TDI	06.2006		**Q9950**
New Beetle	1.9 TDI	07.2005		**Q9950**
New Beetle 1.9 Tdi	ATD	10.2000	06.2005	**C9107**
New Beetle Cabriolet	1.9 TDI	07.2005		**Q9950**

Passat	1.9 TDI	03.2005		**Q9950**
Passat 1.9 Tdi	AVF / AWX	10.2000	02.2002	**C9104**
Passat 1.9 Tdi	1Z	10.1993	07.1996	**C9104**
Passat 1.9 Tdi	AVF / AWX	02.2002	05.2005	**C9107**
Passat 1.9 Variant Tdi	AVF / AWX	10.2000	02.2002	**C9104**
Passat 1.9 Variant Tdi	AVG	08.1999	11.2000	**C9104**
Passat 1.9 Variant Tdi	1Z	10.1993	07.1996	**C9104**
Passat 1.9 Variant Tdi	AVF / AWX	02.2002	05.2005	**C9107**
Passat 2.0 Tdi	BKP	03.2005		**Q9951**
Passat 5	1.9 TDI Typ 3C BKC / BLS / BXE	03.2005		**Q9950**
Passat Variant	1.9 TDI	08.2005		**Q9950**
Phaeton	3.2 V6 / 4motion	04.2002		**Q9950**
Polo 1.9 Tdi	AGR			**C9104**
Polo 4	1.9 Typ 9N TDI BMT	05.2006		**Q9950**
Polo Classic 1.9 SD	M9N - 1Y	05.1996		**C9116**
Polo Classic 1.9 Tdi	AGR	09.2000		**C9104**
Saveiro I 1.6 D	BE	10.1984	10.1989	**C9116**
Saveiro III 1.9 D		06.1998	05.2002	**C9116**
Saveiro III 1.9 D	BGG - 1Y	06.2002	08.2005	**C9116**
Senda 1.6 D	AP 1.6D BE	08.1989	10.1993	**C9116**
Sharan 1.9 Tdi	AUY	05.2000	10.2001	**C9104**
Sharan 1.9 Tdi	AUY	11.2001		**C9107**
Suran 1.9 Sdi	ASY	11.2007		**C9104**
T5	1.9 TDI BRR	01.2006		**Q9950**
T5	1.9 TDI BRS	01.2006		**Q9950**
TIGUAN	2.0 TDI	03.2008		**Q9958**
TIGUAN	2.0 TDI 4motion	09.2007		**Q9958**
Touareg	2.5 R5 TDI	01.2003		**Q9950**
Touareg 2.5 Tdi	BAC	01.2003	11.2006	**C9107**
Touareg 5.0 Tdi	AYH	11.2002	11.2006	**C9107**
Touran	1.9 TDI / AVQ	02.2003		**Q9950**
Touran	1.9 TDI / BKC / BLS / BXE / CHWA	08.2003		**Q9950**
Touran	1.9 TDI / BRU / BXF / BXJ	11.2004		**Q9950**
Touran	2.0 TDI / BMM	12.2005		**Q9950**
Transporter 1.9 D, TD	ABL			**C9116**
Transporter T4 1.9 TD	ABL	10.1992	06.2003	**C9116**
Transporter T4 2.4 D	AJA	05.1997	06.2003	**C9116**
Transporter T5 1.9 Tdi	AXB	04.2003		**C9107**
Transporter T5 Bus	1.9 TDI	01.2006		**Q9950**
Transporter T5 Bus	1.9 TDI	06.2006		**Q9950**
Transporter T5 Chassis	1.9 TDI	01.2006		**Q9950**
Transporter T5 Chassis	1.9 TDI	06.2006		**Q9950**
Transporter T5 Van	1.9 TDI	01.2006		**Q9950**
Transporter T5 Van	1.9 TDI	06.2006		**Q9950**
Vento 2.0 Tdi	BKD			**Q9951**
VOLVO	**TIPO DE MOTOR**	**DESDE**	**HASTA**	**KESSEL**
240 2.4 D	D24	04.1979	07.1993	**C9116**
740 2.4 D	D24	04.1984	07.1992	**C9116**
760 2.4 TD	D24T	08.1982	07.1987	**C9116**
850 Tdi	D5252T	05.1996	07.1997	**C9104**
940 2.4 TD	D24TIC	09.1990	07.1997	**C9116**
S40 I 1.9 D	D4192T	05.1996	07.1999	**C9148**
S60 2.4 D	D5244T	08.2001	07.2006	**C9178**
S70 Tdi	D5252 T	01.1997	07.2000	**C9104**
V40 1.9 D	D4192T	01.1996	07.1999	**C9148**
V70 I 2.5 Tdi	D5252T	01.1997	03.2000	**C9104**
XC70 I 2.4 D	D5244T	08.2002	07.2006	**C9178**
XC90 D5 D	D5244T	01.2003	07.2006	**C9178**

KESSEL
COBALT

Catálogo de aplicaciones

Equivalencias

BERU	KESSEL
950 MJ	C9104
G 2S B	C9119
G 3 SB	C9119
G 4 SB	C9133
GE 100	Q9950
GE 101	Q9951
GE 102	Q9952
GE 103	Q9953
GE 104	Q9954
GE 105	Q9955
GE 106	Q9956
GE 108	Q9957
GE 115	Q9958
GF 154	C9900
GF 161	C9161
GF 166	C9162
GF 177	C9159
GN 003	C9793
GN 005	C9703
GN 007	C9107
GN 008	C9205
GN 010	C9204
GN 012	C9420
GN 013	C9119
GN 015	C9208
GN 016	C9113
GN 017	C9149
GN 018	C9104
GN 019	C9211
GN 020	C9216
GN 022	C9155
GN 024	C9203
GN 025	C9576
GN 026	C9213
GN 027	C9795
GN 028	C9600
GN 030	C9920
GN 033	C9215
GN 035	C9106
GN 037	C9176
GN 039	C9101
GN 041	C9201
GN 042	C9177
GN 043	C9360
GN 044	C9478
GN 045	C9178
GN 046	C9107
GN 047	C9919
GN 050	C9179
GN 053	C9138
GN 054	C9795
GN 055	C9181
GN 056	C9192
GN 057	C9175
GN 058	C9182
GN 059	C9183
GN 060	C9174
GN 061	C9375
GN 062	C9184
GN 063	C9185
GN 101	C9186
GN 102	C9187
GN 103	C9221
GN 104	C9917
GN 106	C9188
GN 107	C9600
GN 109	C9685
GN 853	C9101
GN 854	C9101
GN 855	C9104
GN 857	C9116
GN 858	C9145
GN 860	C9165
GN 905	C9110
GN 908	C9119
GN 909	C9119
GN 912	C9113
GN 917	C9119
GN 918	C9133
GN 927	C9136
GN 928	C9794
GN 944	C9572
GN 948	C9160
GN 954	C9119
GN 955	C9741
GN 959	C9148
GN 961	C9781
GN 963	C9402
GN 964	C9310
GN 966	C9155
GN 970	C9300
GN 984	C9122
GN 985	C9915
GN 989	C9191
GN 991	C9157
GN 992	C9576
GN 993	C9790
GN 994	C9366
GN 997	C9207
GN 999	C9110
GV 001	C9455
GV 004	C9390
GV 103	C9413
GV 105	C9119
GV 106	C9114
GV 107	C9534
GV 108	C9194
GV 110	C9124
GV 112	C9115
GV 124	C9534
GV 128	C9172
GV 130	C9195
GV 134	C9521
GV 137	C9798
GV 141	C9116
GV 145	C9171
GV 151	C9119
GV 161	C9119
GV 162	C9116
GV 170	C9132
GV 171	C9534
GV 191	C9109
GV 197	C9153
GV 385	C9526
GV 601	C9116
GV 602	C9119
GV 603	C9119
GV 604	C9133
GV 605	C9116
GV 606	C9119
GV 607	C9119
GV 609	C9119
GV 613	C9119
GV 614	C9133
GV 626	C9928
GV 631	C9133
GV 633	C9119
GV 636	C9119
GV 642	C9119
GV 657	C9385
GV 661	C9136
GV 663	C9119
GV 666	C9136
GV 673	C9741
GV 678	C9438
GV 685	C9419
GV 688	C9728
GV 689	C9116
GV 691	C9383
GV 691	C9119
GV 705	C9933
GV 719	C9119
GV 724	C9119
GV 727	C9119
GV 728	C9101
GV 730	C9388
GV 749	C9412
GV 783	C9791
GV 798	C9119
GV 819	C9792
GV 823	C9786
GV 835	C9916
GV 844	C9148
GV 852	C9452
GV 880	C9407
GV 886	C9436
GV 887	C9477
GV 889	C9108
GV 890	C9483
GV 892	C9932
GV 894	C9456
GV 895	C9439
GV 896	C9458
GV 897	C9360
GV 898	C9461
GV 910	C9121
GV 920	C9778
GV 921	C9717
GV 922	C9417
GV 945	C9409
GV 946	C9711
GV 947	C9315
GV 967	C9360
GV 968	C9728
GV 969	C9440
GV 995	C9390
0 100 220 101	C9116
0 100 220 103	C9116
0 100 220 114	C9108
0 100 220 115	C9932
0 100 220 118	C9778
0 100 220 119	C9778
0 100 220 206	C9798
0 100 221 101	C9115
0 100 221 102	C9119
0 100 221 103	C9119
0 100 221 104	C9119
0 100 221 105	C9116
0 100 221 106	C9119
0 100 221 107	C9119
0 100 221 108	C9133
0 100 221 110	C9116
0 100 221 112	C9119
0 100 221 114	C9119
0 100 221 118	C9119
0 100 221 119	C9133
0 100 221 128	C9119
0 100 221 132	C9133
0 100 221 133	C9119
0 100 221 135	C9119
0 100 221 141	C9385
0 100 221 144	C9136
0 100 221 145	C9119
0 100 221 146	C9136
0 100 221 147	C9741
0 100 221 148	C9438
0 100 221 149	C9419
0 100 221 151	C9728
0 100 221 152	C9116
0 100 221 153	C9383
0 100 221 154	C9933
0 100 221 163	C9119
0 100 221 164	C9119
0 100 221 167	C9119
0 100 221 168	C9101
0 100 221 170	C9388
0 100 221 186	C9412
0 100 221 209	C9114
0 100 221 210	C9195
0 100 221 301	C9132
0 100 221 304	C9153
0 100 221 311	C9928
0 100 221 314	C9121
0 100 222 101	C9456
0 100 222 102	C9458
0 100 222 105	C9455
0 100 222 106	C9175
0 100 222 301	C9534
0 100 222 302	C9194
0 100 222 303	C9534
0 100 222 303	C9124
0 100 222 304	C9534
0 100 266 040	Q9958
0 100 226 128	C9119
0 100 226 129	C9791
0 100 226 138	C9792
0 100 226 163	C9452
0 100 226 164	C9148
0 100 226 170	C9101
0 100 226 171	C9101
0 100 226 173	C9116
0 100 226 180	C9436
0 100 226 182	C9360
0 100 226 183	C9461
0 100 226 184	C9110
0 100 226 185	C9119
0 100 226 186	C9119
0 100 226 188	C9113
0 100 226 189	C9119
0 100 226 190	C9133
0 100 226 194	C9717
0 100 226 198	C9136
0 100 226 199	C9794
0 100 226 206	C9572
0 100 226 207	C9711
0 100 226 208	C9315
0 100 226 209	C9409
0 100 226 227	C9104
0 100 226 229	C9119
0 100 226 233	C9741
0 100 226 234	C9145
0 100 226 235	C9160
0 100 226 237	C9148
0 100 226 238	C9110
0 100 226 242	C9360
0 100 226 243	C9728
0 100 226 245	C9402
0 100 226 246	C9310
0 100 226 248	C9155
0 100 226 249	C9300
0 100 226 250	C9781
0 100 226 253	C9122
0 100 226 255	C9915
0 100 226 258	C9165
0 100 226 284	C9191
0 100 226 299	C9157
0 100 226 300	C9576
0 100 226 302	C9366
0 100 226 312	C9207
0 100 226 336	C9703
0 100 226 338	C9205
0 100 226 343	C9107
0 100 226 344	C9795
0 100 226 351	C9213
0 100 226 352	C9101
0 100 226 354	C9420
0 100 226 362	C9203
0 100 226 365	C9204
0 100 226 366	C9119
0 100 226 370	C9576
0 100 226 371	C9113
0 100 226 372	C9149
0 100 226 373	C9104
0 100 226 375	C9211
0 100 226 376	C9216
0 100 226 379	C9793
0 100 226 381	C9155
0 100 226 383	C9600
0 100 226 384	C9790
0 100 226 391	C9920
0 100 226 392	C9208
0 100 226 417	C9215
0 100 226 422	C9106
0 100 226 435	C9179
0 100 226 436	C9201
0 100 226 475	C9360
0 100 226 480	C9177
0 100 226 482	C9107
0 100 226 492	C9795
0 100 226 495	C9221
0 100 226 497	C9917
0 100 226 511	C9600
0 100 226 513	C9187
0 100 226 514	C9186
0 100 226 517	C9174
0 100 226 522	C9184
0 100 226 525	C9188
0 100 230 101	C9477

BERU	KESSEL
0 100 230 102	C9483
0 100 230 107	C9478
0 100 231 104	C9407
0 100 231 107	C9439
0 100 231 109	C9417
0 100 231 114	C9440
0 100 231 301	C9413
0 100 231 303	C9109
0 100 266 002	Q9952
0 100 266 003	Q9953
0 100 266 008	Q9950
0 100 266 009	Q9951
0 100 266 010	Q9954
0 100 266 011	Q9955
0 100 266 016	Q9957
0 100 266 018	Q9956
0 100 271 101	C9786
0 100 271 102	C9916
0 100 271 106	C9390
0 100 271 301	C9171
0 100 271 601	C9521
0 100 276 003	C9176
0 100 276 004	C9919
0 100 276 005	C9178
0 100 276 008	C9138
0 100 276 012	C9192
0 100 276 014	C9182
0 100 276 015	C9183
0 100 276 024	C9185
0 100 281 301	C9172
0 100 301 302	C9526
0 100 800 031	C9685
0 101 022 601	C9900
0 101 022 602	C9161
0 101 032 601	C9162
0 101 032 602	C9159
0 900 102 024	C9119
0 900 102 025	C9133
0 900 102 026	C9119

BOSCH	KESSEL
0 250 200 001	C9534
0 250 200 006	C9172
0 250 200 008	C9534
0 250 200 009	C9124
0 250 200 011	C9109
0 250 200 013	C9132
0 250 200 014	C9534
0 250 200 020	C9534
0 250 200 020	C9194
0 250 200 021	C9153
0 250 200 029	C9124
0 250 200 032	C9798
0 250 200 033	C9171
0 250 200 035	C9115
0 250 200 046	C9114
0 250 200 048	C9195
0 250 200 049	C9116
0 250 200 051	C9798
0 250 200 052	C9116
0 250 200 053	C9385
0 250 200 054	C9119
0 250 200 055	C9534
0 250 200 056	C9119
0 250 200 057	C9119
0 250 200 058	C9133
0 250 200 059	C9119
0 250 200 060	C9119
0 250 200 061	C9119
0 250 200 063	C9116
0 250 200 065	C9119
0 250 200 066	C9133
0 250 200 068	C9119
0 250 200 069	C9119
0 250 200 420	C9534
0 250 200 422	C9109
0 250 200 451	C9798
0 250 200 454	C9119
0 250 200 456	C9119
0 250 200 465	C9119
0 250 200 468	C9119
0 250 200 469	C9119
0 250 201 001	C9119
0 250 201 004	C9116
0 250 201 005	C9119
0 250 201 006	C9119
0 250 201 008	C9119
0 250 201 009	C9119
0 250 201 010	C9928
0 250 201 011	C9116
0 250 201 012	C9385
0 250 201 013	C9119
0 250 201 015	C9116
0 250 201 017	C9133
0 250 201 019	C9119
0 250 201 021	C9116
0 250 201 026	C9145
0 250 201 027	C9119
0 250 201 029	C9452
0 250 201 030	C9119
0 250 201 031	C9148
0 250 201 032	C9116
0 250 201 033	C9119
0 250 201 034	C9385
0 250 201 035	C9165
0 250 201 036	C9794
0 250 201 037	C9119
0 250 201 038	C9160
0 250 201 039	C9119
0 250 201 040	C9116
0 250 201 041	C9145
0 250 201 042	C9119
0 250 201 043	C9119
0 250 201 044	C9928
0 250 201 045	C9119
0 250 201 046	C9116
0 250 201 047	C9145
0 250 201 048	C9160
0 250 201 048	C9165
0 250 201 049	C9155
0 250 201 050	C9148
0 250 201 405	C9119
0 250 201 415	C9116
0 250 201 950	C9119
0 250 201 952	C9119
0 250 202 001	C9136
0 250 202 002	C9420
0 250 202 003	C9741
0 250 202 004	C9438
0 250 202 005	C9419
0 250 202 006	C9728
0 250 202 007	C9933
0 250 202 007	C9164
0 250 202 008	C9412
0 250 202 009	C9104
0 250 202 010	C9116
0 250 202 011	C9413
0 250 202 012	C9431
0 250 202 014	C9108
0 250 202 015	C9778
0 250 202 016	C9479
0 250 202 017	C9932
0 250 202 018	C9136
0 250 202 019	C9119
0 250 202 020	C9113
0 250 202 021	C9157
0 250 202 022	C9104
0 250 202 023	C9107
0 250 202 024	C9157
0 250 202 025	C9110
0 250 202 026	C9781
0 250 202 027	C9572
0 250 202 028	C9149
0 250 202 029	C9793
0 250 202 032	C9795
0 250 202 033	C9136
0 250 202 034	C9300
0 250 202 035	C9402
0 250 202 036	C9201
0 250 202 040	C9791
0 250 202 042	C9576
0 250 202 043	C9215
0 250 202 045	C9793
0 250 202 046	C9107
0 250 202 051	C9436
0 250 202 052	C9360
0 250 202 053	C9728
0 250 202 054	C9456
0 250 202 058	C9360
0 250 202 059	C9422
0 250 202 060	C9717
0 250 202 062	C9505
0 250 202 064	C9478
0 250 202 065	C9375
0 250 202 069	C9483
0 250 202 070	C9458
0 250 202 071	C9477
0 250 202 073	C9455
0 250 202 076	C9439
0 250 202 077	C9778
0 250 202 079	C9360
0 250 202 085	C9711
0 250 202 086	C9409
0 250 202 087	C9315
0 250 202 089	C9703
0 250 202 092	C9600
0 250 202 093	C9101
0 250 202 095	C9360
0 250 202 096	C9728
0 250 202 102	C9205
0 250 202 103	C9203
0 250 202 107	C9407
0 250 202 126	C9787
0 250 202 126	C9390
0 250 202 129	C9211
0 250 202 131	C9790
0 250 202 251	C9916
0 250 202 254	C9786
0 250 202 902	C9104
0 250 203 002	C9138
0 250 203 004	C9178
0 250 204 001	C9919
0 250 251 471	C9300
0 250 312 002	C9588
0 250 312 003	C9221
0 250 312 007	C9600
0 250 403 007	Q9958
0 250 463 007	Q9958
0 252 202 090	C9314
0 257 100 006	C9162
0 257 100 007	C9159
0 257 100 008	C9161

CHAMPION	KESSEL
CH 32	C9115
CH 44	C9132
CH 50	C9136
CH 60	C9116
CH 62	C9385
CH 63	C9119
CH 64	C9195
CH 65	C9194
CH 66	C9798
CH 68	C9119
CH 69	C9116
CH 70	C9385
CH 77	C9530
CH 79	C9133
CH 87	C9119
CH 88	C9119
CH 90	C9388
CH 94	C9741
CH 95	C9436
CH 97	C9933
CH 98	C9419
CH 99	C9422
CH 002	C9689
CH 101	C9461
CH 102	C9108
CH 103	C9728
CH 104	C9439
CH 105	C9505
CH 110	C9412
CH 121	C9438
CH 128	C9483
CH 129	C9932
CH 132	C9456
CH 133	C9360
CH 137	C9119
CH 139	C9900
CH 144	C9101
CH 147	C9136
CH 152	C9591
CH 154	C9728
CH 155	C9452
CH 156	C9145
CH 157	C9711
CH 158	C9315
CH 159	C9119
CH 160	C9116
CH 161	C9778
CH 162	C9717
CH 163	C9119
CH 165	C9390
CH 166	C9149
CH 167	C9300
CH 168	C9113
CH 169	C9110
CH 170	C9795
CH 171	C9104
CH 172	C9110
CH 173	C9779
CH 174	C9119
CH 175	C9165
CH 176	C9145
CH 177	C9160
CH 178	C9791
CH 179	C9148
CH 181	C9107
CH 183	C9122
CH 184	C9104
CH 185	C9113
CH 186	C9101
CH 187	C9101
CH 188	C9458
CH 188	C9409
CH 189	C9119
CH 190	C9572
CH 196	C9790
CH 200	C9919
CH 202	C9794
CH 203	C9203
CH 204	C9781
CH 205	C9155
CH 206	C9157
CH 207	C9576
CH 208	C9310
CH 209	C9920
CH 215	C9205
CH 216	C9420
CH 217	C9402
CH 218	C9793
CH 219	C9204
CH 222	C9201
CH 223	C9138
CH 228	C9208
CH 229	C9786
CH 231	C9215
CH 232	C9213
CH 233	C9211
CH 271	C9104
CH 302	C9360
X 510	C9119
XCH 512	C9388

EYQUEM	KESSEL
G 2	C9385
G 6	C9919
G 10	C9388
G 11	C9741
G 12	C9703
G 13	C9791
G 14	C9436
G 15	C9483
G 16	C9456
G 17	C9116
G 18	C9728
G 19	C9793
G 20	C9205
G 21	C9204
G 22	C9208
G 23	C9203

EYQUEM	KESSEL
G 24	C9145
G 27	C9452
G 28	C9104
G 29	C9211
G 34	C9113
G 35	C9136
G 36	C9110
G 37	C9104
G 39	C9300
G 40	C9107
G 41	C9119
G 42	C9155
G 43	C9165
G 44	C9101
G 45	C9711
G 46	C9409
G 47	C9711
G 48	C9315
G 49	C9148
G 50	C9157
G 51	C9110
G 52	C9572
G 53	C9781
G 54	C9402
G 55	C9310
G 56	C9576
G 57	C9795
G 58	C9149
G 59	C9920
G 60	C9201
G 61	C9160
G 62	C9420
G 63	C9213
G 64	C9101
G 65	C9210
G 66	C9790
G 67	C9221
G 68	C9917

HKT	KESSEL
B-040	C9119
B-049	C9385
B-053	C9133
B-067	C9781
B-074	C9791
B-076	C9452
B-077	C9104
B-078	C9145
B-080	C9116
B-081	C9119
B-082	C9160
B-085	C9110
B-086	C9107
B-095	C9165
B-097	C9420
B-099	C9793
B-118	C9915
B-120	C9175
CP-01	C9600
CP-02	C9588
CP-03	C9366
CP-04	C9927
CP-05	C9927
CP-06	C9461
CP-07	C9600
CP-20	C9674
CP-22	C9676
CP-50	C9221
CP-51	C9917
CP-60	C9796
CP-70	C9543
CP-71	C9543
CP-72	C9685
CP-73	C9687
PA-303	C9530
PD-95	C9460
PD-99	C9467
PD-190	C9436
PD-191	C9360
PD-192	C9360
PH-20	C9449
PH-21	C9447
PH-22	C9498
PH-23	C9493
PH-25	C9375
PI-40	C9120
PI-41	C9124
PI-42	C9711
PI-43	C9415
PI-44	C9495
PI-45	C9413
PI-46	C9412
PI-47	C9413
PI-48	C9669
PI-49	C9375
PI-50	C9498
PI-51	C9409
PI-52	C9671
PI-53	C9673
PI-54	C9415
PI-55	C9412
PI-56	C9375
PI-57	C9315
PI-58	C9711
PI-59	C9315
PI-170	C9375
PI-172	C9207
PK-96	C9540
PK-98	C9517
PK-111	C9510
PK-112	C9518
PK-115	C9432
PK-117	C9513
PM-60	C9471
PM-61	C9536
PM-62	C9610
PM-63	C9587
PM-64	C9534
PM-65	C9503
PM-66	C9464
PM-70	C9442
PM-71	C9470
PM-73	C9499
PM-74	C9501
PM-75	C9741
PM-77	C9587
PM-78	C9500
PM-79	C9129
PM-160	C9500
PM-161	C9461
PM-162	C9587
PM-163	C9538
PM-164	C9351
PM-165	C9682
PM-166	C9922
PN-81	C9778
PN-82	C9490
PN-84	C9489
PN-85	C9479
PN-86	C9482
PN-87	C9108
PN-88	C9474
PN-89	C9116
PN-120	C9477
PN-122	C9488
PN-123	C9108
PN-124	C9483
PN-125	C9492
PN-126	C9419
PN-127	C9422
PN-128	C9932
PN-129	C9505
PN-130	C9492
PN-131	C9478
PN-132	C9778
PN-135	C9717
PN-136	C9417
PN-137	C9492
PN-138	C9101
PN-139	C9684
PS-201	C9778
PS-202	C9585
PS-203	C9703
PS-204	C9608
PS-205	C9703
PS-206	C9589
PS-207	C9579
PS-208	C9580
PS-209	C9788
PS-210	C9778
PS-215	C9681
PS-216	C9579
PS-217	C9926
PT-90	C9118
PT-91	C9117
PT-92	C9125
PT-93	C9429
PT-94	C9431
PT-100	C9438
PT-101	C9432
PT-102	C9425
PT-103	C9728
PT-104	C9438
PT-105	C9453
PT-106	C9728
PT-107	C9436
PT-108	C9440
PT-109	C9432
PT-140	C9456
PT-141	C9439
PT-142	C9458
PT-144	C9728
PT-145	C9360
PT-146	C9428
PT-147	C9455
PT-148	C9493
PT-149	C9453
PT-150	C9360
PT-151	C9728
PT-152	C9360
PT-153	C9440
PT-154	C9360
PT-155	C9728
PT-156	C9688
PT-158	C9360
PZ-30	C9703
PZ-31	C9407
PZ-32	C9407
PZ-33	C9703
PZ-34	C9469
PZ-35	C9703
PZ-36	C9314
PZ-37	C9703
PZ-38	C9703
PZ-39	C9703
PZ-701	C9404
PZ-702	C9678
PZ-703	C9155
PZ-704	C9694

LUCAS	KESSEL
18 54 030	C9162
18 54 040	C9161
18 54 050	C9900
18 54 060	C9159
6415-3	C9116
6415-4	C9119
DS001	C9119
DS002	C9116
DS003	C9119
DS004	C9116
DS006	C9119
DS017	C9741
DS018	C9436
DS020	C9456
DS025	C9483
DS026	C9703
DS032	C9711
DS040	C9119
DS052	C9385
DS058	C9136
DS122	C9119
DS221	C9119
DS850	C9136
HDS216	C9119
HDS217	C9116
HDS218	C9119
HDS219	C9116
HDS220	C9798
HDS221	C9119
HDS222	C9133
HDS223	C9116
HDS224	C9195
HDS225	C9194
HDS227	C9115
HDS229	C9452
HDS230	C9419
HDS232	C9741
HDS233	C9436
HDS234	C9728
HDS235	C9456
HDS236	C9431
HDS237	C9440
HDS238	C9432
HDS239	C9108
HDS240	C9483
HDS241	C9703
HDS242	C9439
HDS243	C9108
HDS244	C9407
HDS245	C9438
HDS246	C9477
HDS247	C9412
HDS248	C9778
HDS249	C9711
HDS250	C9503
HDS251	C9114
HDS252	C9429
HDS252	C9438
HDS253	C9422
HDS254	C9505
HDS255	C9119
HDS256	C9479
HDS257	C9482
HDS258	C9116
HDS259	C9419
HDS261	C9425
HDS262	C9438
HDS262	C9728
HDS264	C9728
HDS265	C9136
HDS266	C9385
HDS267	C9385
HDS268	C9360
HDS269	C9499
HDS270	C9461
HDS271	C9133
HDS272	C9164
HDS273	C9136
HDS274	C9119
HDS275	C9360
HDS276	C9717
HDS280	C9108
HDS282	C9467
HDS283	C9778
HDS284	C9458
HDS291	C9474
HDS294	C9417
HDS295	C9119
HDS297	C9145
HDS299	C9119
HDS302	C9711
HDS303	C9791
HDS305	C9916
HDS306	C9530
HDS307	C9786
HDS319	C9928
HDS337	C9133
HDS338	C9409
HDS339	C9136
HDS340	C9478
HDS342	C9104
HDS343	C9116
HDS345	C9413
HDS346	C9315
HDS347	C9452
HDS348	C9119
HDS349	C9119
HDS350	C9113
HDS351	C9119
HDS352	C9145

HDS353	C9119
LUCAS	**KESSEL**
HDS354	C9160
HDS355	C9110
HDS356	C9149
HDS357	C9388
HDS359	C9101
HDS360	C9576
HDS361	C9107
HDS362	C9155
HDS363	C9165
HDS364	C9149
HDS365	C9310
HDS366	C9157
HDS367	C9795
HDS368	C9104
HDS369	C9113
HDS370	C9110
HDS375	C9420
HDS379	C9790
HDS400	C9375
HDS501	C9492
HDS502	C9489
HDS505	C9419
HDS506	C9413
MARELLI	**KESSEL**
CIM-15A	C9534
CIM-15A	C9194
CTZ-5U	C9900
DX-1A	C9148
FU-2A	C9119
TIW-4A	C9195
TIW-6A	C9798
TIX-1A	C9116
TIX-2A	C9119
TIX-4A	C9119
TIX-6A	C9119
TIX-7A	C9385
TLX-2A	C9119
UC-2A	C9388
UC-3A	C9107
UC-3A	C9104
UC-4A	C9300
UC-7A	C9113
UC-8A	C9110
UC-9A	C9315
UC-10A	C9711
UC-11A	C9149
UC-12A	C9795
UC-13A	C9110
UC-14A	C9107
UC-15A	C9113
UC-16A	C9576
UC-17A	C9793
UC-18A	C9204
UC-19A	C9201
UC-20A	C9104
UC-21A	C9402
UC-22A	C9790
UC-23A	C9717
UC-24A	C9791
UC-25A	C9101
UC-26A	C9203
UC-27A	C9786
UC-28A	C9215
UC-29A	C9213
UC-30A	C9211
UC-31A	C9107
UC-37A	C9420
UX-1A	C9116
UX-2A	C9119
UX-4A	C9119
UX-5A	C9452
UX-7A	C9385
UX-8A	C9116
UX-9A	C9119
UX-11A	C9136
UX-12A	C9133
UX-14A	C9452
UX-15A	C9119
UX-16A	C9165
UX-17A	C9160
UX-18A	C9148
UX-19A	C9155
UX-20A	C9119
UX-21A	C9920
UX-22A	C9157
UY-1A	C9919
UZ1B	C9221
UZ2B	C9917
ND	**KESSEL**
067100-1042	C9118
067100-1043	C9117
067100-1070	C9447
067100-1070	C9360
067100-1071	C9447
067100-1090	C9467
067100-1100	C9460
067100-1120	C9431
067100-1130	C9431
067100-1130	C9438
067100-1140	C9125
067100-1161	C9432
067100-1170	C9438
067100-1171	C9438
067100-1175	C9438
067100-1190	C9425
067100-1210	C9728
067100-1220	C9453
067100-1250	C9425
067100-1270	C9728
067100-1280	C9453
067100-1330	C9360
067100-1340	C9440
067100-1350	C9438
067100-1360	C9432
067100-1361	C9432
067100-1370	C9456
067100-1380	C9458
067100-1430	C9436
067100-1450	C9428
067100-1460	C9439
067100-1500	C9455
067100-1530	C9436
067100-1540	C9493
067100-1571	C9493
067100-1580	C9498
067100-1581	C9498
067100-1591	C9375
067100-1630	C9728
067100-1670	C9360
067100-1690	C9360
067100-1700	C9440
067100-1710	C9728
067100-1820	C9918
067100-1830	C9505
067100-1840	C9728
067100-1850	C9678
067100-1860	C9360
107100-1130	C9429
142000-1850	C9796
NGK	**KESSEL**
CX/CZ51	C9543
CX-01	C9419
CY-01	C9600
CY-02	C9588
CY-03	C9221
CY-05	C9927
CY-07	C9600
CY-08	C9366
CY-22	C9676
CY-51	C9600
CY-52	C9588
CY-53	C9221
CY-55	C9101
CY-57	C9600
CY-58	C9366
CZ-01	C9543
CZ-104	C9107
CZ-106	C9215
CZ-22	C9917
CZ-24	C9188
CZ-303	C9199
CZ-304	C9193
CZ-71	C9687
DG-183-F	C9126
Y-102	C9610
Y-103	C9778
Y-103-1	C9479
Y-103-2	C9482
Y-103-2A	C9482
Y-103-K	C9778
Y-103-V	C9778
Y-104	C9711
Y-106	C9580
Y-106-1	C9608
Y-106-V	C9585
Y-107-R	C9703
Y-107-T	C9164
Y-107-V	C9703
Y-108	C9467
Y-109	C9518
Y-110	C9129
Y-112-M	C9213
Y-112-M1	C9108
Y-112-R1	C9932
Y-112-T	C9108
Y-112-T1	C9108
Y-114-T	C9129
Y-115-R	C9461
Y-115-R1	C9461
Y-115-T	C9741
Y-115-T1	C9741
Y-117-RS	C9419
Y-117-SS	C9422
Y-118-R	C9456
Y-118-T	C9728
Y-118-T1	C9728
Y-119-V	C9788
Y-120-RS	C9166
Y-122	C9469
Y-122-T	C9823
Y-128	C9429
Y-128-T	C9438
Y-146-R	C9436
Y-147-T	C9360
Y-149	C9778
Y-154	C9415
Y-154-R	C9413
Y-154-RS	C9669
Y-157-R	C9407
Y-159	C9510
Y-160	C9503
Y-162-R	C9483
Y-162-R1	C9483
Y-164-R	C9436
Y-168-R	C9458
Y-171	C9517
Y-172	C9471
Y-173	C9449
Y-174-TS	C9540
Y-175-2	C9536
Y-175-S	C9536
Y-175-S1	C9536
Y-175-S2	C9536
Y-176	C9447
Y-177-1	C9474
Y-178	C9431
Y-178-T	C9432
Y-180	C9464
Y-181-T	C9477
Y-182-T	C9926
Y-182-T1	C9926
Y-197-R	C9439
Y-197-T	C9440
Y-201	C9587
Y-202	C9489
Y-202-2	C9488
Y-203	C9925
Y-203-V	C9925
Y-204-SS	C9505
Y-204-TS1	C9116
Y-204-V	C9116
Y-206-T	C9133
Y-207-T	C9116
Y-207-TS	C9116
Y-208-T	C9119
Y-209	C9122
Y-222-T	C9823
Y-251	C9503
Y-252	C9490
Y-271	C9495
Y-271-2	C9495
Y-272-R	C9492
Y-272-R1	C9492
Y-272-T	C9492
Y-274	C9499
Y-274-R	C9500
Y-301-V	C9788
Y-302	C9115
Y-306-R	C9412
Y-307-R	C9409
Y-402	C9118
Y-402-1	C9118
Y-402-2	C9118
Y-403-1	C9114
Y-403-T	C9798
Y-405	C9195
Y-452	C9117
Y-452-1	C9117
Y-501-U	C9205
Y-502-R	C9420
Y-503-J	C9113
Y-503-R	C9113
Y-504-J	C9795
Y-504-R	C9795
Y-506-R	C9402
Y-507-J	C9203
Y-507-R	C9203
Y-508-J	C9175
Y-515-J	C9104
Y-516-J	C9211
Y-517-J	C9213
Y-519-J	C9685
Y-520-J	C9778
Y-523-J	C9576
Y-524-J	C9790
Y-529-J	C9694
Y-530-J	C9101
Y-534-J	C9201
Y-536-J	C9174
Y-541-J	C9917
Y-542-J	C9177
Y-543-J	C9208
Y-547-AS	Q9952
Y-604-J	C9572
Y-607-AS	Q9950
Y-609-AS	Q9957
Y-701-J	C9703
Y-701-R	C9703
Y-701-RS	C9703
Y-702-R	C9778
Y-702-U	C9778
Y-702-US	C9778
Y-703-R	C9360
Y-705-RS	C9778
Y-706-R	C9585
Y-707-RS	C9717
Y-709-R	C9579
Y-709-RS	C9579
Y-710-J	C9711
Y-710-R	C9591
Y-711-J	C9315
Y-711-R	C9409
Y-711-RS	C9315
Y-712-RS	C9101
Y-715-R	C9728
Y-716-RS	C9580
Y-719-RS	C9315
Y-719-RS1	C9167
Y-721-J	C9314
Y-721-RS	C9314
Y-722-J	C9741
Y-723-U	C9163
Y-729-U	C9791
Y-730-U	C9110
Y-731-U	C9113
Y-732-J	C9104
Y-732-U	C9104

NGK	KESSEL
Y-733-J	C9600
Y-738-U	C9310
Y-739-R	C9388
Y-740-U	C9110
Y-741-U	C9107
Y-742-U	C9711
Y-743-U	C9315
Y-745-U	C9793
Y-746-R	C9204
Y-747-U	C9149
Y-748-U	C9576
Y-749-J	C9106
Y-755-RS	C9478
Y-757-RS	C9417
Y-766-MS	C9681
Y-771-R	C9404
Y-8002-AS	Q9955
Y-802	C9534
Y-802-2	C9534
Y-803	C9121
Y-803-1	C9121
Y-808	C9124
Y-808-1	C9124
Y-810	C9194
Y-811	C9132
Y-874	C9120
Y-874-1	C9120
Y-901-R	C9116
Y-902-R	C9119
Y-904-M	C9375
Y-904-M1	C9375
Y-907-R	C9133
Y-908-R	C9119
Y-909-R	C9385
Y-910-J	C9136
Y-910-R	C9136
Y-911-J	C9136
Y-911-R	C9136
Y-913-M	C9452
Y-914-U	C9119
Y-916-J	C9145
Y-916-R	C9145
Y-917-U	C9119
Y-918-J	C9116
Y-918-R	C9116
Y-920-R	C9119
Y-922-R	C9119
Y-923-U	C9119
Y-924-U	C9119
Y-925-J	C9160
Y-925-R	C9160
Y-927-J	C9157
Y-927-R	C9157
Y-928-U	C9300
Y-929-U	C9781
Y-930-U	C9165
Y-932-R	C9148
Y-933-J	C9148
Y-933-R	C9148
Y-935-U	C9136
Y-937-J	C9155
Y-937-R	C9155
Y-938-R	C9119
Y-939-J	C9794
Y-954-M	C9498
Y-955-RS	C9492
Y-971-M	C9500
YA-01	C9589
YE-01	C9589
YE-04	C9919
YE-06	C9138
YE-07	C9183
YE-12	C9178
YE-13	C9182
YE-14	Q9951
YS-802-N	C9534

FABRICANTES

AC-DELCO	KESSEL
11G	C9390
28G	C9116
29G	C9128
30G	C9119
60G	C9390
101G	C9793
102G	C9107
103G	C9205
104G	C9204
105G	C9208
106G	C9155
109G	C9203
110G	C9104
114G	C9165
116G	C9119
117G	C9113
118G	C9160
120G	C9119
128G	C9116
138G	C9300
148G	C9145
149G	C9119
233G	C9412
239G	C9119
241G	C9119
243G	C9136
245G	C9136
247G	C9452
250G	C9711

BMW	KESSEL
12 12 1 286 059	C9119
12 12 1 288 161	C9119
12 12 1 288 245	C9412

CITROËN	KESSEL
5414 326	C9135
5415 813	C9534
5460 556	C9135
5477 234	C9135
5491 387	C9135
5500 842	C9135
5960 12	C9919
5960 19	C9919
5960 66	C9795
5960 67	C9795
5960 69	C9113
5960 88	C9210
5960 89	C9210
5961 05	C9534
5961 22	C9534
5961 39	C9119
5961 40	C9119
5961 53	C9119
5961 54	C9119
5961 57	C9119
5961 58	C9119
5962 008	C9119
5962 03	C9119
5962 1P	C9310
5962 1Q	C9310
5962 1R	C9119
5962 1S	C9133
5962 7F	C9795
5962 7G	C9795
5962 C7	C9534
5962 J2	C9452
5962 J3	C9119
5962 J3	C9136
5962 J4	C9119
5962 J5	C9119
5962 J6	C9119
5962 1T	C9119
5962 1V	C9119
5962 1W	C9136
5962 1X	C9148
5962 1Y	C9452
5962 1Z	C9116
5962 2Y	C9113
5962 2Z	C9113
5962 35	C9119
5962 3C	C9795
5962 3E	C9795
5962 3H	C9119
5962 3J	C9119
5962 4Z	C9420
5962 58	C9119
5962 5A	C9420
5962 74	C9119
5962 7A	C9119
5962 J7	C9116
5962 K5	C9119
5962 R8	C9119
5962 S8	C9119
5962 T1	C9119
5962 T1	C9452
5962 T2	C9148
5962 T3	C9412
5962 T7	C9136
5962 W2	C9113
5962 W3	C9113
5962 W8	C9119
5962 X1	C9119
75 492 325	C9135
HG 2621	C9534
MKP 000 65	C9119
MKP 000 70	C9128
MKP 000 71	C9116

DAIHATSU	KESSEL
19850-45030	C9728
19850-45031	C9728
19850-54030	C9728
19850-54031	C9728
19850-54050	C9456
19850-54071	C9436
19850-54090	C9728
19850-64010	C9436
19850-64020	C9360
19850-64030	C9360
19850-64031	C9360
19850-64050	C9360
19850-68010	C9360
19850-68020	C9440
19850-68060	C9439
19850-87701	C9436
19850-87702	C9360

FIAT	KESSEL
4393814	C9119
4474413	C9119
46447610	C9300
46451951	C9149
46751764	C9920
46754154	C9201
4714294	C9119
4729585	C9119
4754011	C9119
4774412	C9119
4774413	C9119
4781356	C9119
4841294	C9119
4849406	C9119
500303569	C9420
500316493	C9420
5493206	C9119
5500842	C9135
5716002	C9436
5950464	C9119
5951861	C9119
5951879	C9119
5951881	C9119
5951882	C9119
60507123	C9385
60596245	C9119
60617002	C9107
60812292	C9119
60814613	C9149
60815294	C9216
7029585	C9119
7702960	C9119
7735920	C9119
7777837	C9136
71713981	C9216
71719015	C9119
77359200	C9119
96165724	C9119
98459883	C9136
98462490	C9119
98498630	C9136
894241490	C9412
8942496921	C9412
8943197001	C9711
8943197002	C9711
8944819720	C9315
8971436741	C9207
9616572480	C9119
9623638380	C9795
9631658980	C9113
9633214380	C9119
9637469980	C9919
9638985980	C9795

FORD	KESSEL
1 001 049	C9155
1 008 792	C9155
1 037 204	C9104
1 045 261	C9155
1 056 857	C9155
1 079 401	C9790
1 309 471	C9210
1 587 444	C9119
1 590 417	C9133
1 669 977	C9104
1 690 048	C9107
1 952 464	C9101
4 025 139	C9703
4 729 585	C9119
4 781 356	C9119
5 023 133	C9933
6 048 827	C9534
6 063 505	C9119
6 075 812	C9136
6 132 244	C9133
6 132 246	C9133
6 154 593	C9119
6 163 811	C9136
7 072 673	C9119
7 088 988	C9136
78 GB 6M090BA	C9534
78 GB 6M090CA	C9119
785 F 6M090BA	C9119
785 F 6M090CB	C9119
786 B 6M090CA	C9119
795 F 6M090AA	C9133
795 F 6M090CA	C9133
83BB6M090A1A	C9119
83BB6M090A2A	C9119
84 BB 6M090AA	C9119
84FF6M090B1A	C9133
84FF6M090B2A	C9119
84 FF 6M091BA	C9133
89 FF 6M090AA	C9136
89 FF 6M091AA	C9119
910 X 6M090AA	C9452
910 X 6M090BA	C9119
93 FF 6M090AA	C9136
94 DD 6M090AA	C9119
95 DD 6M090AA	C9107
95VW6M090AA	C9104
95VW6M090AB	C9104
96 FF 6M090AA	C9155
96 FF 6M090AB	C9155
96 FF 6M090BA	C9155
96 FF 6M090BB	C9155
96 FF 6M090CA	C9155
99 FF 6M090AA	C9155
XS 4U 6M090AB	C9790
XS 7H 6M090AA	C9122
XS 7U 6M090BA	C9210
XS 7U 6M090BB	C9210

HYUNDAI	KESSEL
36710-27000	C9106
36710-27010	C9106
36710-42000	C9717
36710-42010	C9741

HYUNDAI	KESSEL
36710-42020	C9717
36710-42510	C9741

KIA	KESSEL
0K054-18-140	C9703
0K710-18-140	C9703
0K75A-18-140	C9703

M. BENZ	KESSEL
000 159 25 01	C9128
000 159 26 01	C9128

000 159 83 01	C9119
000 159 90 01	C9128
001 159 22 01	C9119
001 159 26 01	C9781
001 159 42 01	C9793
001 159 48 01	C9793
000 159 75 01	C9119
000 159 77 01	C9119
000 159 60 01	C9128
000 159 61 01	C9128
001 159 00 01	C9145
001 159 15 01	C9165
001 159 27 01	C9204
001 159 28 01	C9793
001 159 49 01	C9793
000 159 81 01	C9119
000 159 81 01	C9119
001 159 16 01	C9165
001 159 17 01	C9145
001 159 20 01	C9160
001 159 21 01	C9160
001 159 35 01	C9119
001 159 36 01	C9145
001 159 37 01	C9793
001 159 38 01	C9793
660 159 00 01	C9208

MITSUBISHI	KESSEL
MD 070 194	C9717
MD 077 167	C9717

NISSAN	KESSEL
11065-00Q00	C9104
11065-00QAA	C9104
11065-10G00	C9778
11065-10T01	C9417
11065-16A05	C9419
11065-16A15	C9419
11065-31N00	C9101
11065-43G01	C9717
11065-63G00	C9717
11065-7C000	C9101
11065-9C600	C9101
11065-BN701	C9104
11065-C8600	C9478
11065-G2400	C9101
11065-T3470	C9477
11065-T8200	C9932
11065-T8201	C9483
11065-T8202	C9932
11065-T8203	C9483
11065-V0700	C9116
11065-V0710	C9116
11065-W2500	C9541
11065-W2510	C9541
11065-W3400	C9541
11065-W3410	C9541
11065-Y9703	C9116

OPEL	KESSEL
12 14 018	C9203
12 14 033	C9215
12 14 035	C9917
12 14 042	C9315
12 14 043	C9221
12 14 062	C9917
12 14 065	C9917
12 14 300	C9534
12 14 301	C9917
12 14 302	C9114
12 14 303	C9798
12 14 304	C9119
12 14 305	C9215
12 14 306	C9119
12 14 307	C9119
12 14 308	C9412
12 14 310	C9315
12 14 311	C9711
12 14 312	C9711
12 14 316	C9221
12 14 317	C9119
12 14 319	C9119
12 14 322	C9572
12 14 324	C9119
12 14 427	C9107
12 14 457	C9576
12 14 459	C9207
34 48 796	C9114
44 02 945	C9402
44 03 145	C9136
56 14 217	C9128
56 14 218	C9119
56 14 221	C9412
88 900 715	C9793
88 900 715	C9793
88 900 716	C9107
88 900 717	C9205
88 900 718	C9204
88 900 719	C9208
88 900 720	C9155
88 900 721	C9203
88 900 722	C9104
88 900 723	C9116
88 900 724	C9165
88 900 725	C9119
88 900 727	C9160
88 900 728	C9119
88 900 729	C9300
88 900 730	C9119
88 900 731	C9119
88 900 732	C9133
88 900 734	C9119
88 900 735	C9136
88 900 736	C9119
88 900 737	C9136
88 900 739	C9412
88 900 740	C9452
88 900 741	C9145
88 900 743	C9711
90 003 450	C9114
90 019 495	C9798
90 033 357	C9798
90 040 991	C9133
90 041 002 80	C9136
90 051 950	C9119
90 093 867	C9119
90 093 897	C9119
90 166 155	C9119
90 210 824	C9119
90 464 737	C9572
90 487 858	C9119
90 501 008	C9128
90 501 016	C9128
90 505 014	C9534
90 505 052	C9116
90 505 066	C9133
90 505 907	C9119
90 505 910	C9116
90 510 924	C9119
90 540 864	C9119
90 569 338	C9576
90 905 063	C9116
91 109 45	C9402
91 111 45	C9136
91 153 919	C9107
91 182 01	C9576
91 507 715 80	C9119
91 507 719 80	C9119
91 536 646	C9119
91 538 910 99	C9136
91 966 69	C9215
93 171 875	C9203
93 178 225	C9215
93 183 739	C9221
93 187 927	C9917
94 319 700	C9711
94 422 1719	C9412
94 439 218	C9412
94 481 972	C9315
95 493 206	C9119
95 534 788	C9119
95 943 206	C9119
96 009 783	C9119
96 070 388 80	C9136
96 076 258	C9119
96 141 678	C9119
96 165 724	C9119
96 236 383	C9795
96 316 589 80	C9113
96 332 143 80	C9119
96 389 858	C9795
97 080 554	C9221
97 143 674	C9207
97 210 818	C9917
97 358 626	C9917
97 464 737	C9215

PEUGEOT	KESSEL
7932 563 970	0057
7932 565 882	0057
7932 567 718	C9119
9150 860 280	C9119
9150 861 080	C9119
9152 184 980	C9119
9153 664 680	C9119
9633 214 380	C9119

RENAULT	KESSEL
77 00 100 558	C9402
77 00 100 586	C9110
77 00 100 635	C9211
77 00 103 674	C9213
77 00 105 290	C9157
77 00 111 323	C9104
77 00 111 940	C9211
77 00 662 199	C9119
77 00 673 874	C9119
77 00 673 874	C9119
77 00 701 130	C9119
77 00 704 185	C9452
77 00 715 768	C9119
77 00 733 076	C9119
77 00 734 956	C9452
77 00 741 144	C9119
77 00 741 144	C9119
77 00 854 538	C9148
77 00 855 865	C9119
77 00 855 865	C9452
77 00 856 238	C9452
77 00 856 292	C9148
77 00 858 208	C9110
77 00 860 796	C9110
77 00 861 906	C9110
77 00 867 002	C9157
77 00 867 617	C9148
77 00 874 336	C9157
77 01 029 762	C9119
77 01 039 387	C9119
77 01 040 208	C9136
77 01 349 475	C9119
77 01 349 943	C9119
77 01 349 949	C9148
77 01 414 072	C9119
77 01 414 076	C9119
77 01 414 077	C9116
77 01 414 078	C9133
77 01 414 079	C9119
77 01 414 080	C9119
77 01 414 081	C9136
77 01 414 083	C9136
77 01 414 084	C9385
77 01 414 086	C9119
77 01 414 088	C9116
77 01 414 089	C9119
77 01 414 108	C9119
77 01 414 123	C9119
77 01 414 157	C9145
77 01 414 162	C9119
82 00 012 099	C9213
82 00 517 313	C9213

VOLKSWAGEN	KESSEL
N 019 081 1	C9116
N 019 081 2	C9116
N 019 081 4	C9116
N 019 097 1	C9116
N 019 100 1	C9116
N 019 100 2	C9116
N 019 100 5	C9116
N 019 100 6	C9116
N 101 401 01	C9104
N 101 401 02	C9104
N 101 401 03	C9104
N 101 401 04	C9104
N 101 401 05	C9104
N 102 130 01	C9116
N 102 130 02	C9116
N 103 021 01	C9794
N 103 021 02	C9794
N 105 792 01	C9107
N 105 792 02	C9107

KESSEL
COBALT

Catálogo de aplicaciones

Datos técnicos

CÓDIGO KESSEL		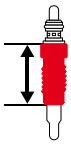	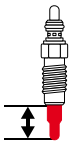	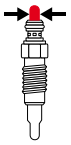	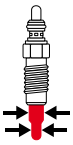		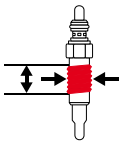	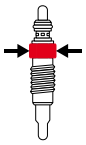	
C9101	88 mm	50 mm	19 mm	M 4	5	11	10 x 1,25	12 mm	5”
C9104	93 mm	47 mm	25 mm	Ø 4	5	11	10 x 1	10 mm	5”
C9107	98 mm	47 mm	30 mm	Ø 4	5	11	10 x 1	10 mm	5”
C9108	67 mm	33 mm	19 mm	M 4	5	11	10 x 1,25	12 mm	5”
C9110	91 mm	47 mm	25 mm	M 4	5	11	10 x 1	10 mm	5”
C9113	96 mm	47 mm	30 mm	M 4	5	11	10 x 1	10 mm	5”
C9116	62 mm	27 mm	20 mm	M 5	6 - 5,5	11	12 x 1,25	12 mm	5”
C9119	72 mm	32 mm	25 mm	M 5	6 - 5,5	11	12 x 1,25	12 mm	5”
C9136	72 mm	32 mm	21 mm	M 4	5	11,5	12 x 1,25	12 mm	5”
C9138	119 mm	70 mm	28 mm	Ø 4	4	11	8 x 1	8 mm	5”
C9145	69 mm	32 mm	22 mm	M 5	6 - 5,5	11,5	12 x 1,25	12 mm	5”
C9148	66 mm	30 mm	21 mm	M 5	6 - 5,5	11	12 x 1,25	12 mm	5”
C9149	100 mm	57 mm	24 mm	M 4	5	11	10 x 1	10 mm	5”
C9153	101 mm	58 mm	28 mm	M 5	6	9,5	18 x 1,5	20,64 mm	16”
C9155	62 mm	30 mm	17 mm	M 5	6 - 5,5	10	12 x 1,25	12 mm	5”
C9157	72 mm	27 mm	26 mm	M 4	5	11	12 x 1,25	12 mm	5”
C9159	60 mm	22 mm	34 mm	M 5	-	23	7/8	24 mm	16”
C9160	117 mm	68 mm	28 mm	Ø 4	6	11,5	12 x 1,25	12 mm	5”
C9161	60 mm	22 mm	34 mm	M 5	-	11,5	1/2 Gas	24 mm	16”
C9162	60 mm	22 mm	34 mm	M 5	-	23	1/2 Gas	24 mm	16”
C9165	118 mm	68 mm	28 mm	Ø 5	6	11,5	12 x 1,25	12 mm	5”
C9175	153 mm	103 mm	31 mm	M 4	3,5	11	10 x 1,25	12 mm	5"
C9178	128 mm	82 mm	25 mm	Ø 4	4 - 3,5	11	8 x 1	8 mm	5”
C9181	131 mm	84 mm	26 mm	Ø 4	5	11	10 x 1	10 mm	5”
C9183	150 mm	99 mm	30 mm	Ø 4	4 - 3,5	11	9 x 1	9 mm	5”
C9186	83 mm	45 mm	19 mm	M 4	5	11	10 x 1,25	12 mm	5”
C9192	129 mm	80 mm	28 mm	Ø 4	4 - 3,5	11	8 x 1	8 mm	5”
C9201	102 mm	57 mm	24 mm	Ø 4	5	11	10 x 1	10 mm	5”
C9203	101 mm	47 mm	32 mm	Ø 4	5 - 4,5	11	10 x 1	10 mm	5”
C9205	126 mm	71 mm	34 mm	Ø 4	5	11	10 x 1	10 mm	5”
C9210	146 mm	96mm	35 mm	M 4	5 - 4,5	11,5	10 x 1	10 mm	5”
C9211	99 mm	53 mm	25 mm	Ø 4	5	11	10 x 1	10 mm	5”
C9213	148 mm	102 mm	25 mm	Ø 4	5 - 4,5	11	10 x 1	10 mm	5”
C9215	130 mm	77 mm	31 mm	Ø 4	5 - 4,5	11	10 x 1	10 mm	5”
C9221	89 mm	53 mm	17 mm	M 4	5	11	10 x 1,25	12 mm	5”
C9300	76 mm	32 mm	25 mm	M 4	5	11	12 x 1,25	12 mm	5”
C9315	83 mm	47 mm	17 mm	M 4	5	11	10 x 1,25	12 mm	5”
C9360	100 mm	53 mm	28 mm	M 4	5	11	10 x 1,25	12 mm	5”
C9375	138 mm	95 mm	24 mm	M 4	5	11	12 x 1,25	12 mm	5”
C9385	77 mm	32 mm	30 mm	M 5	6 - 5,5	11	12 x 1,25	12 mm	5”

CÓDIGO KESSEL		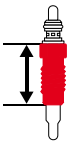	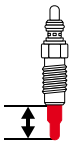		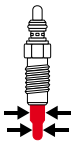		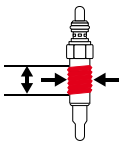	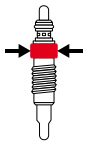	
C9402	97 mm	53 mm	25 mm	M 4	5	11	10 x 1	10 mm	5”
C9412	90 mm	47 mm	24 mm	M 4	5	5	10 x 1,25	12 mm	16”
C9420	83 mm	39 mm	25 mm	M 4	5	11	10 x 1	10 mm	5”
C9436	100 mm	53 mm	28 mm	M 4	5 - 4,5	7	10 x 1,25	12 mm	16”
C9439	100 mm	53 mm	28 mm	M 4	5	14	10 x 1,25	12 mm	16”
C9455	94 mm	44 mm	31 mm	M 4	5 - 4,5	6	10 x 1,25	12 mm	16”
C9456	94 mm	44 mm	31 mm	M 4	5 - 4,5	7	10 x 1,25	12 mm	16”
C9534	101 mm	48 mm	38 mm	M 5	6	11	18 x 1,5	20,64 mm	5”
C9538	129 mm	86 mm	24 mm	M 4	5	23	10 x 1,25	12 mm	16”
C9572	129 mm	81 mm	29 mm	M 4	5	11	10 x 1	10 mm	5”
C9576	128 mm	77 mm	29 mm	Ø 4	5 - 4,5	11	10 x 1	10 mm	5”
C9600	85 mm	48 mm	18 mm	M 4	5	11	10 x 1,25	12 mm	5”
C9692	168,5 mm	113,5 mm	36 mm	M 4	3,5	11	10 x 1,25	12 mm	5”
C9703	87 mm	46 mm	22 mm	M 4	5	11	10 x 1,25	12 mm	5”
C9711	90 mm	47 mm	24 mm	M 4	5	11	10 x 1,25	12 mm	5”
C9717	91 mm	50 mm	22 mm	M 4	5	11	10 x 1,25	12 mm	5”
C9728	95 mm	44 mm	32 mm	M 4	5	11	10 x 1,25	12 mm	5”
C9778	69 mm	33 mm	17 mm	M 4	5	10,5	10 x 1,25	12 mm	5”
C9781	89 mm	38 mm	28 mm	Ø 4	5	11,5	12 x 1,25	12 mm	5”
C9786	82 mm	34 mm	27 mm	Ø 4	5	10,5	10 x 1	9,52 mm	5”
C9790	98 mm	55 mm	24 mm	M 4	5	10	10 x 1	10 mm	5”
C9791	124 mm	83 mm	26 mm	M 4	5	11,5	10 x 1	10 mm	5”
C9793	132 mm	80 mm	28 mm	Ø 4	5 - 4,5	11,5	10 x 1	10 mm	5”
C9795	110 mm	64 mm	28 mm	M 4	5 - 4,5	11	10 x 1	10 mm	5”
C9900	60 mm	22 mm	34 mm	M 5	-	11,5	7/8	24 mm	14”
C9901	60 mm	22 mm	34 mm	M 5	-	11,5	7/8	24 mm	16”
C9917	140 mm	93 mm	25 mm	Ø 4	5 - 4,5	11	10 x 1,25	12 mm	5”
C9919	122 mm	75 mm	28 mm	M 4	4,4	11	8 x 1	8 mm	5”
Q9950	98 mm	47 mm	30 mm	Ø 4	5 - 3,7	5	10 x 1	10 mm	0,5"
Q9951	113 mm	66 mm	29 mm	Ø 4	4 - 3,5	4,4	8 x 1	8 mm	0,5”
Q9952	101 mm	47 mm	32 mm	Ø 4	5 - 3,7	5	10 x 1	10 mm	0,5”
Q9958	128 mm	80 mm	27 mm	Ø 4	4 - 3,5	4,4	10 x 1	10 mm	0,5"
Q9967	115 mm	66 mm	28 mm	Ø 4	4 - 3,5	5	8 x 1	8 mm	0,5"

KESSEL
COBALT

Catálogo de aplicaciones
Imágenes

C9101
11 v 5″

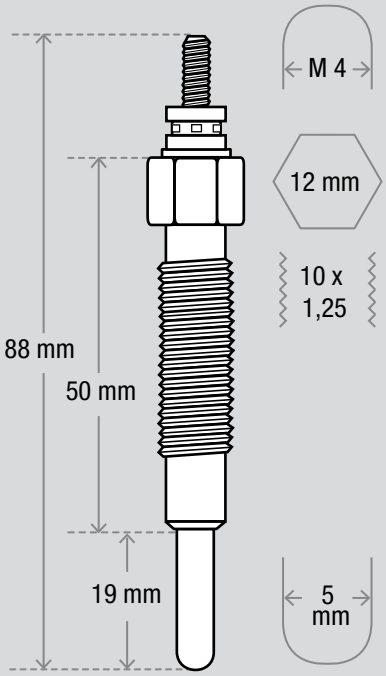

C9104
11 v 5″

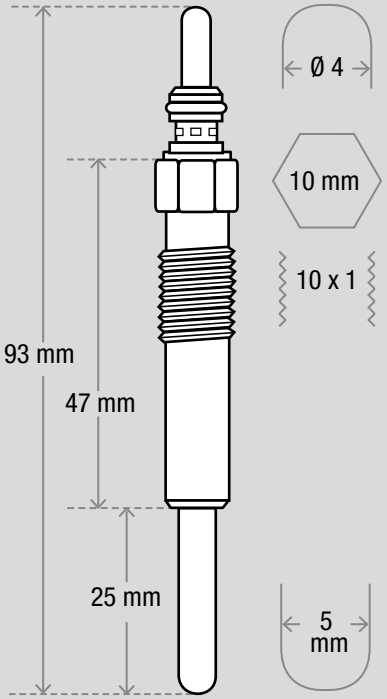

C9107
11 v 5″

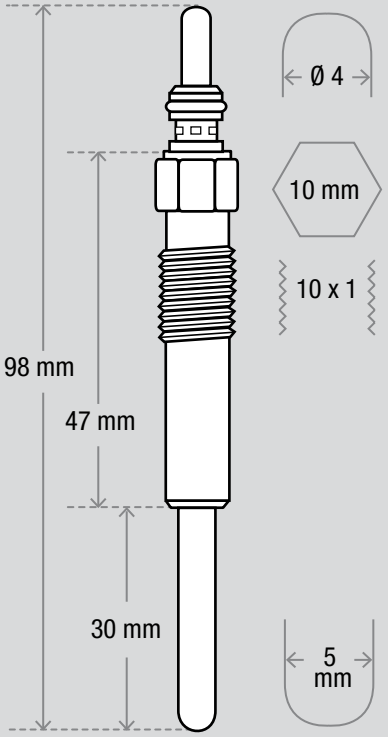

C9108
11 v 5″

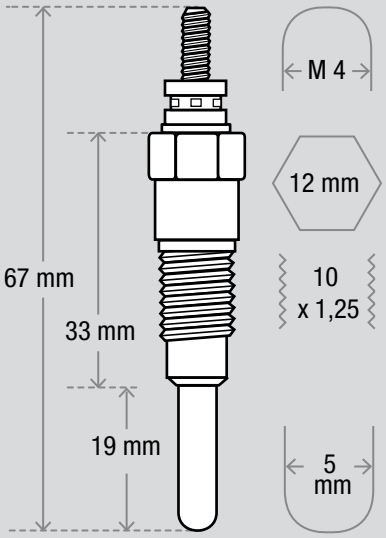

C9110
11 v 5″

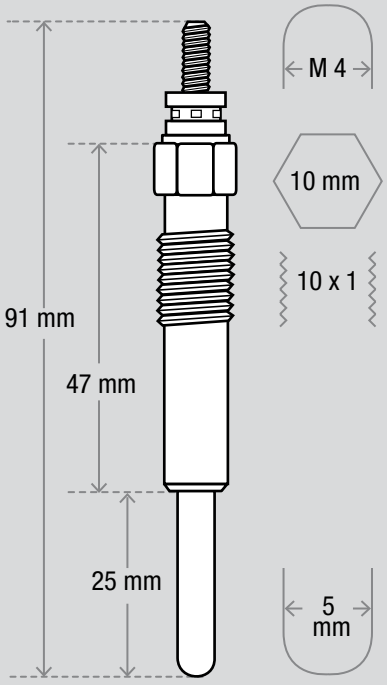

C9113
11 v 5″

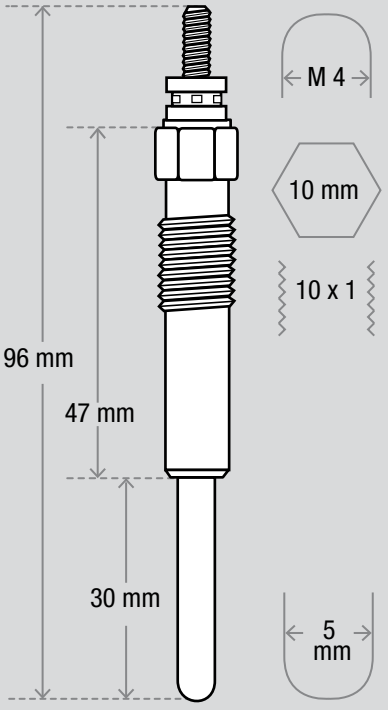

C9116

11 v 5″

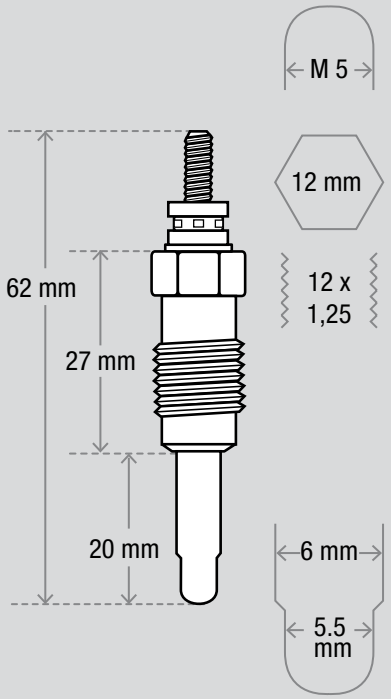

C9119

11 v 5″

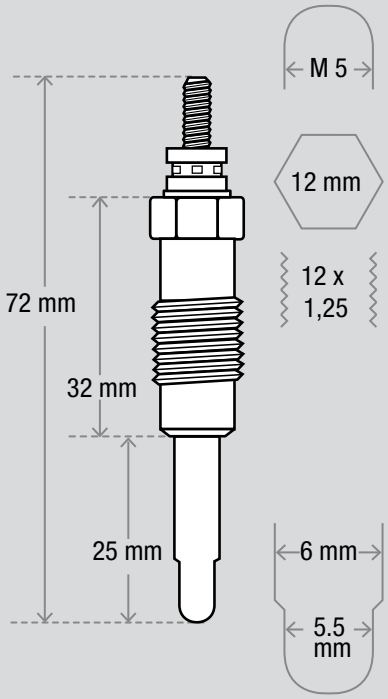

C9136

11,5 v 5″

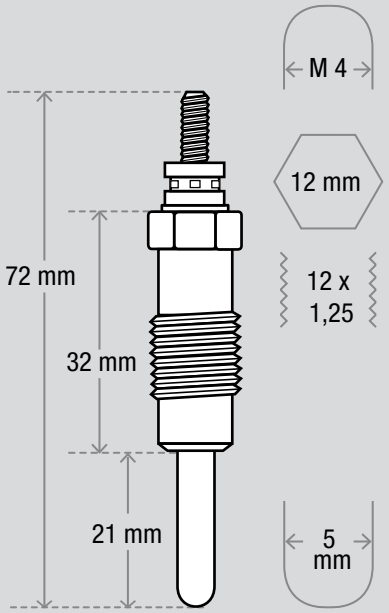

C9138

11 v 5″

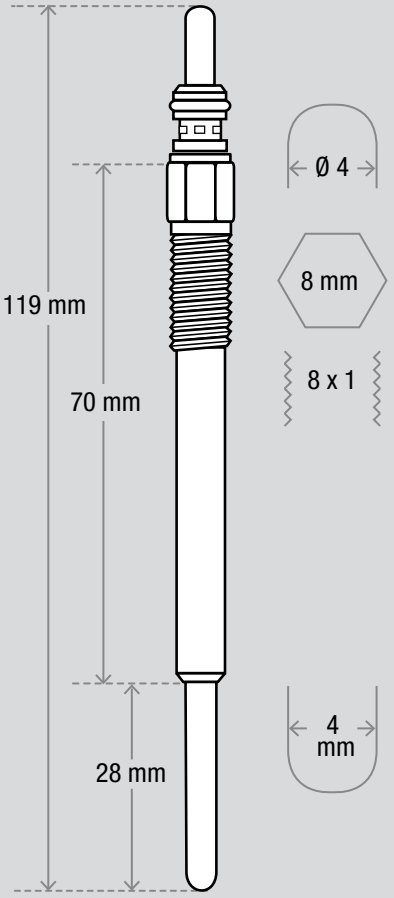

C9145

11,5 v 5″

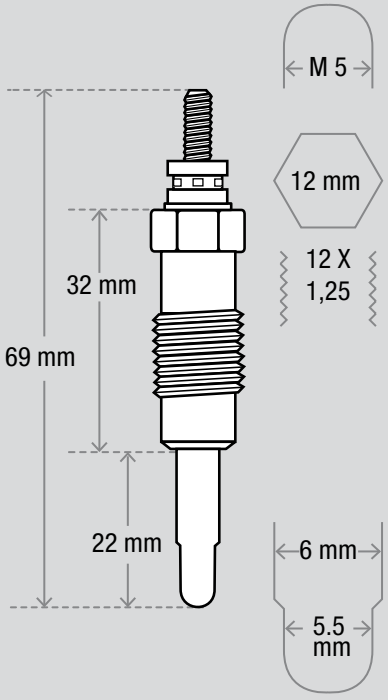

C9148

11 v 5″

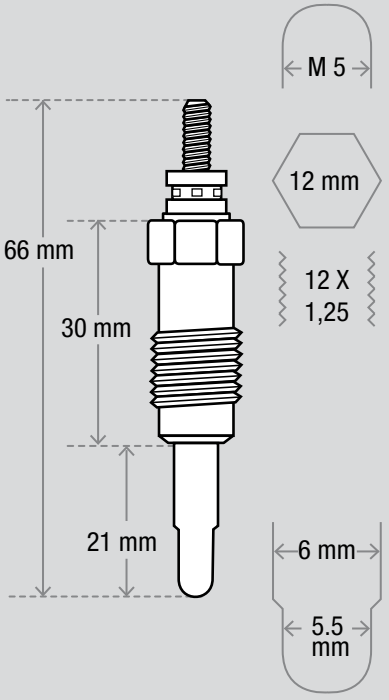

C9149 — 11 v — 5″

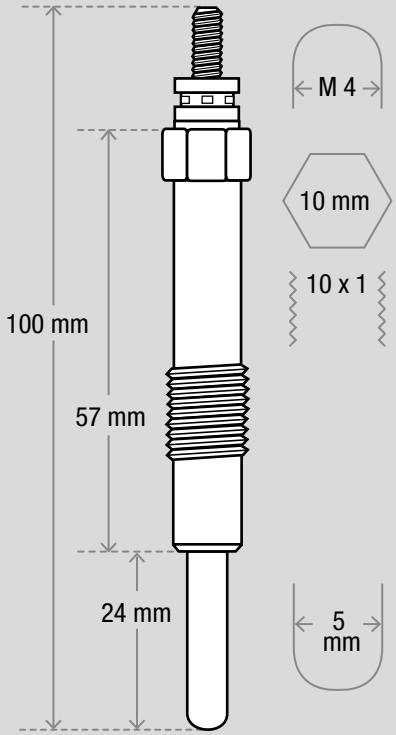

C9153 — 9,5 v — 16″

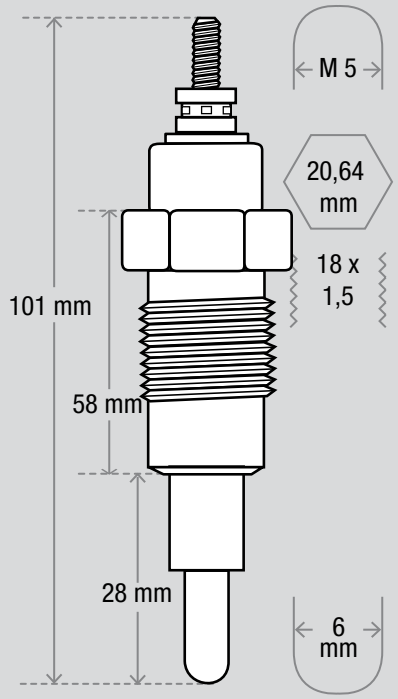

C9155 — 10 v — 5″

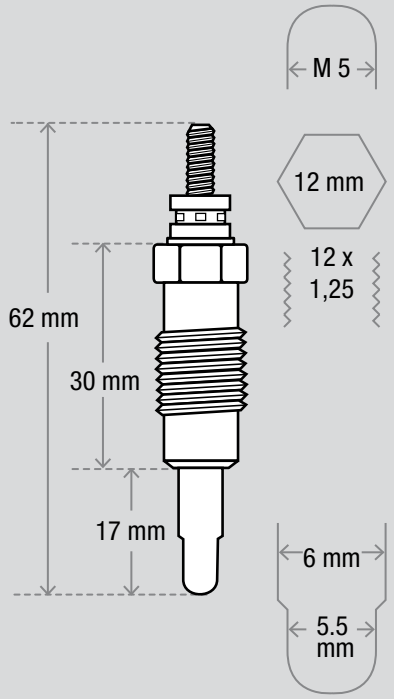

C9157 — 11 v — 5″

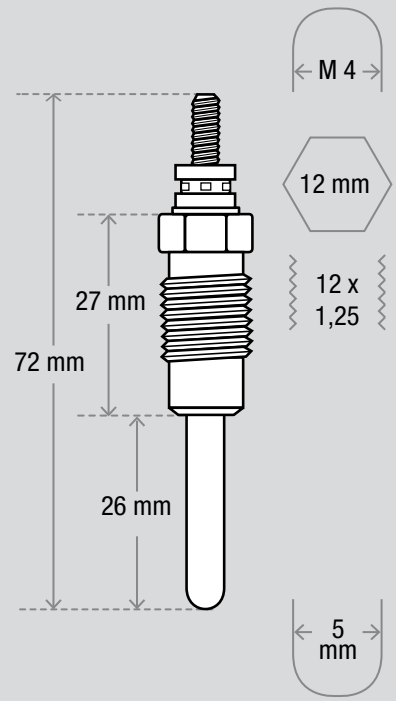

C9159 — 23 v — 16″

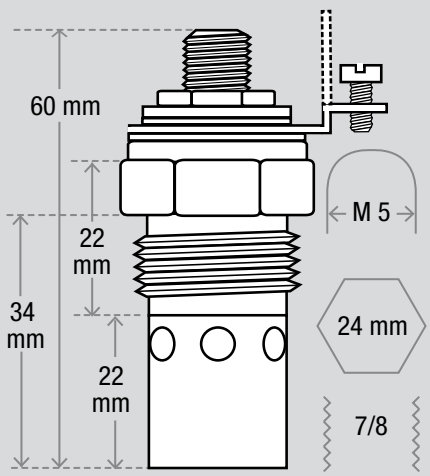

C9160 — 11,5 v — 5″

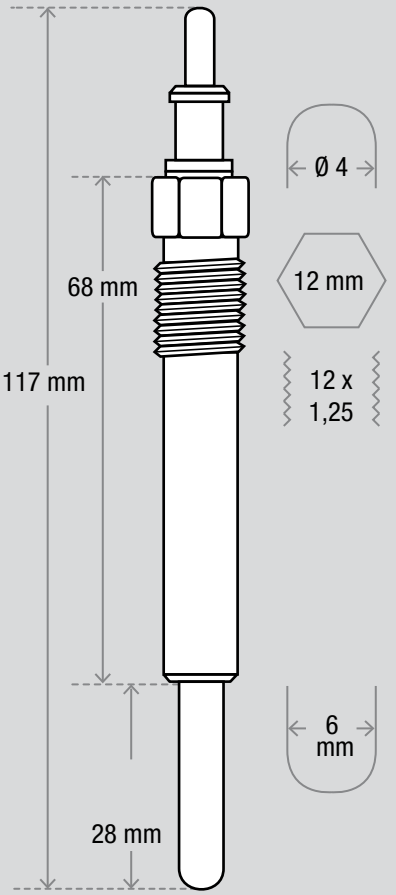

C9161

11,5 v 16″

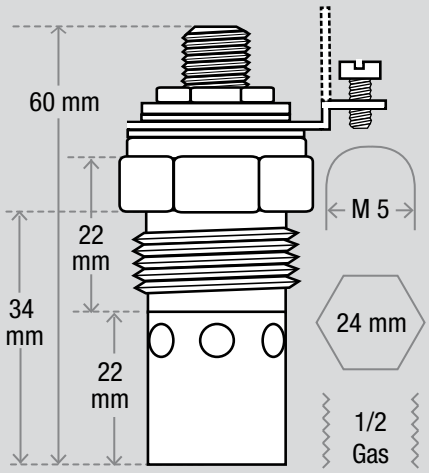

C9162

23 v 16″

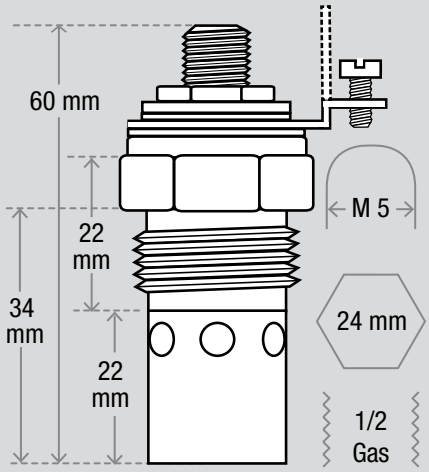

C9165

11,5 v 5″

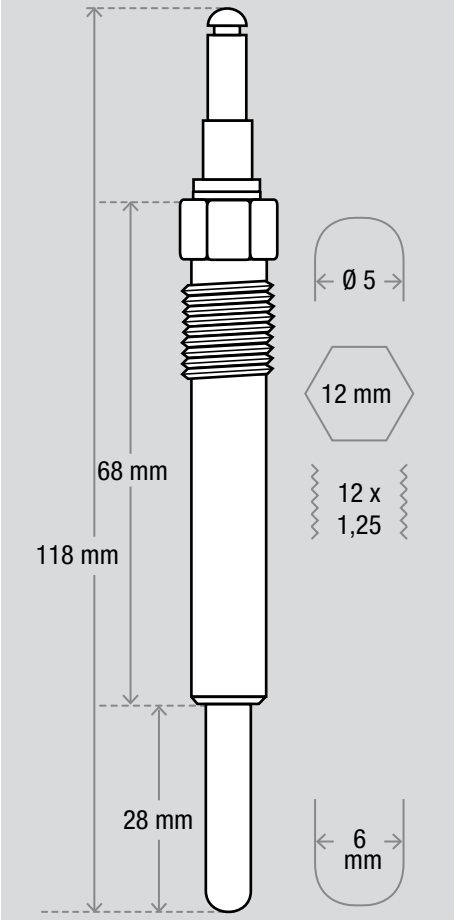

C9175

11 v 5″

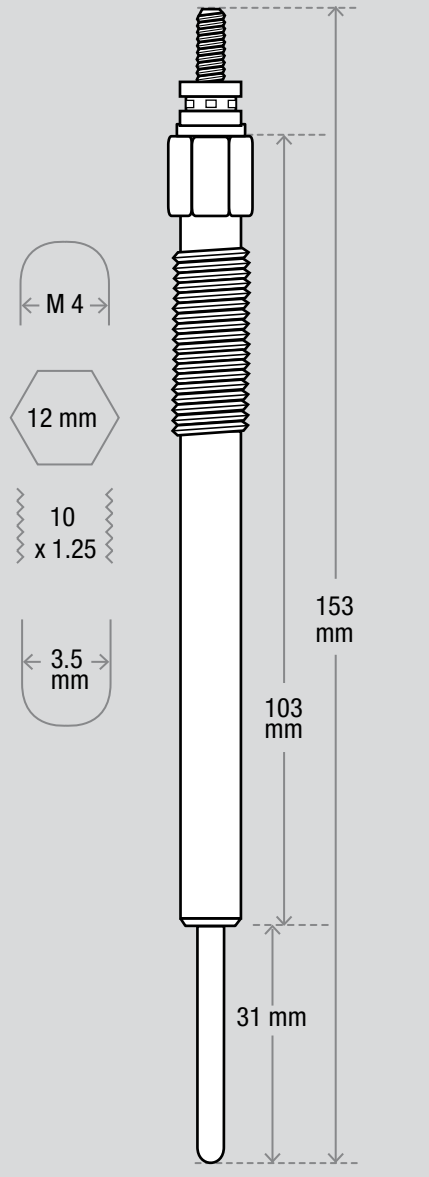

C9178

11 v 5″

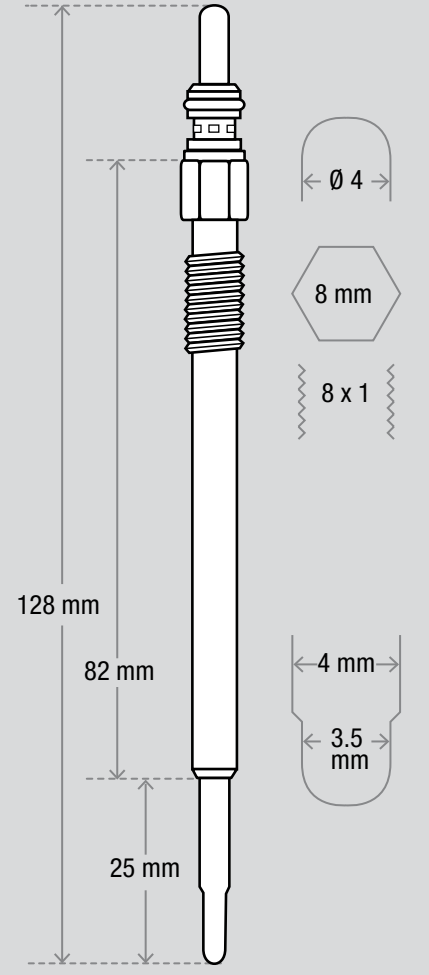

C9181

11 v 5″

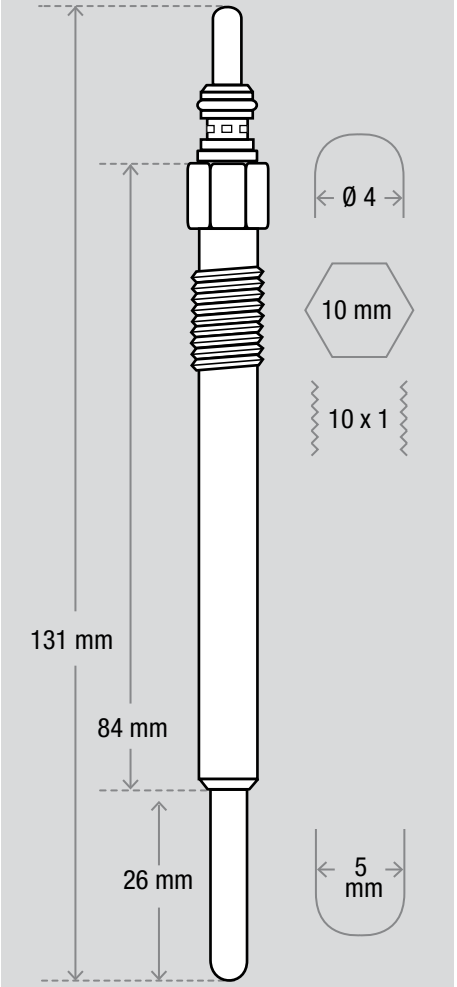

C9183

11 v 5″

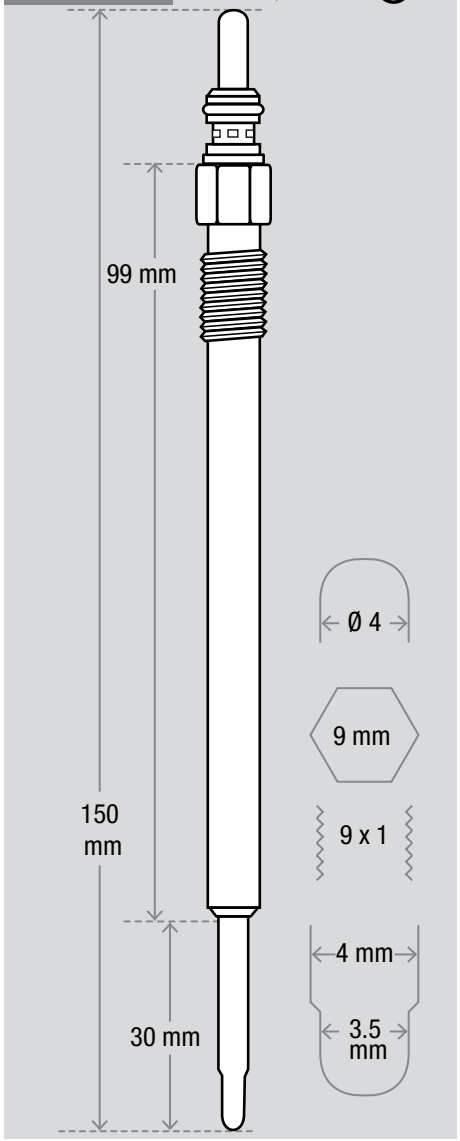

C9186

11 v 5″

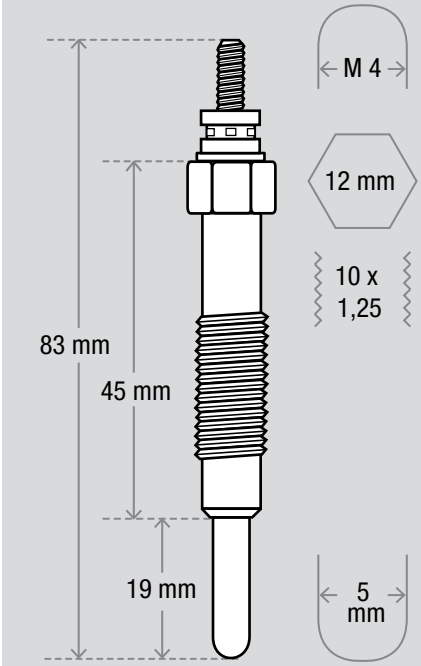

C9192

11 v 5″

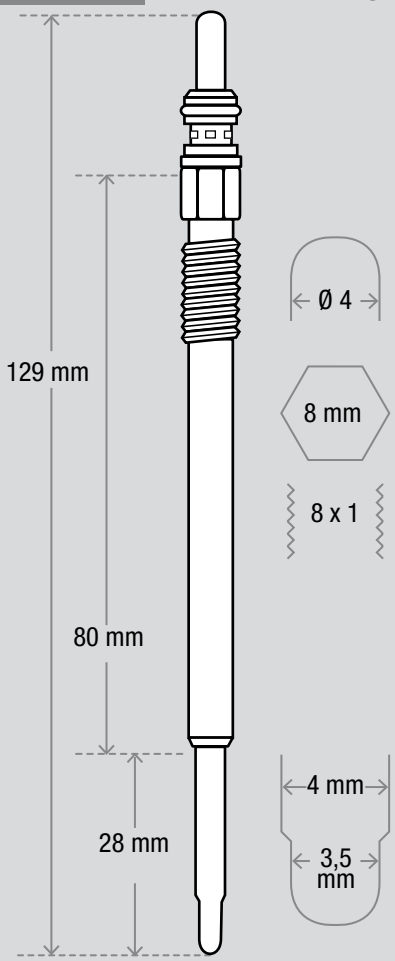

C9201

11 v 5″

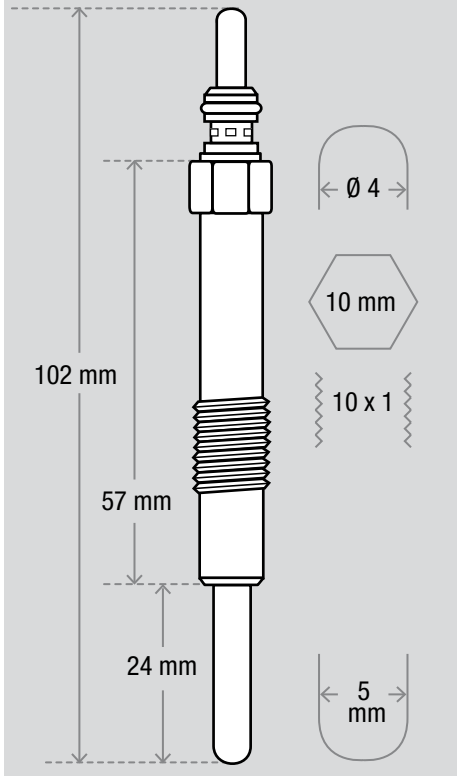

C9203

11 v 5″

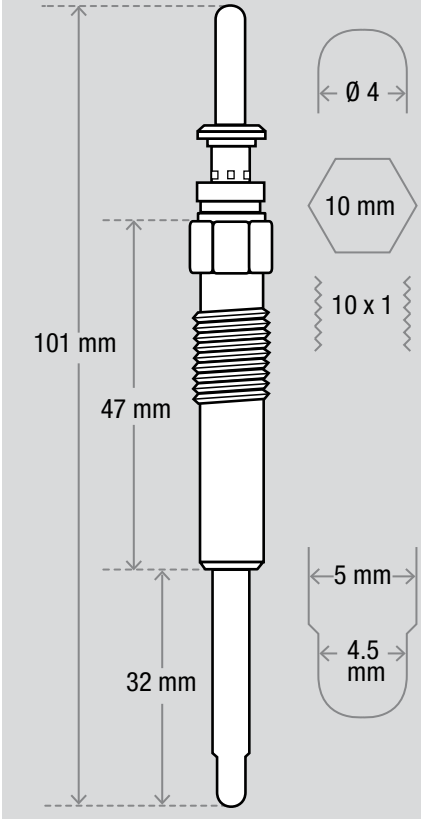

C9205

11 v 5″

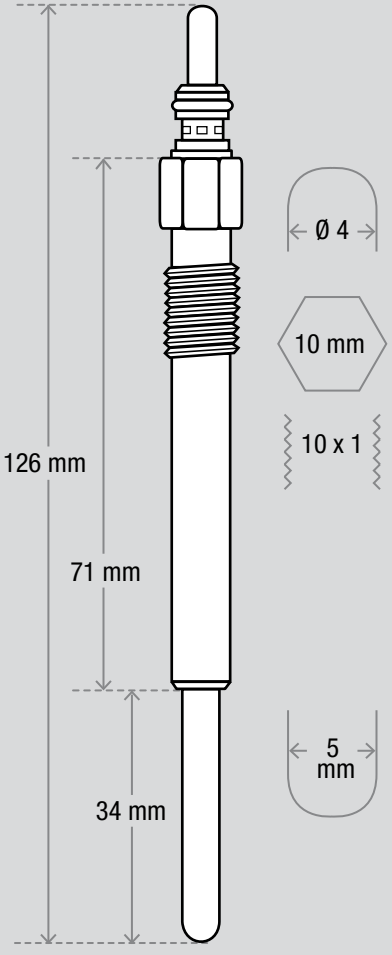

C9210

5″ 11,5 v

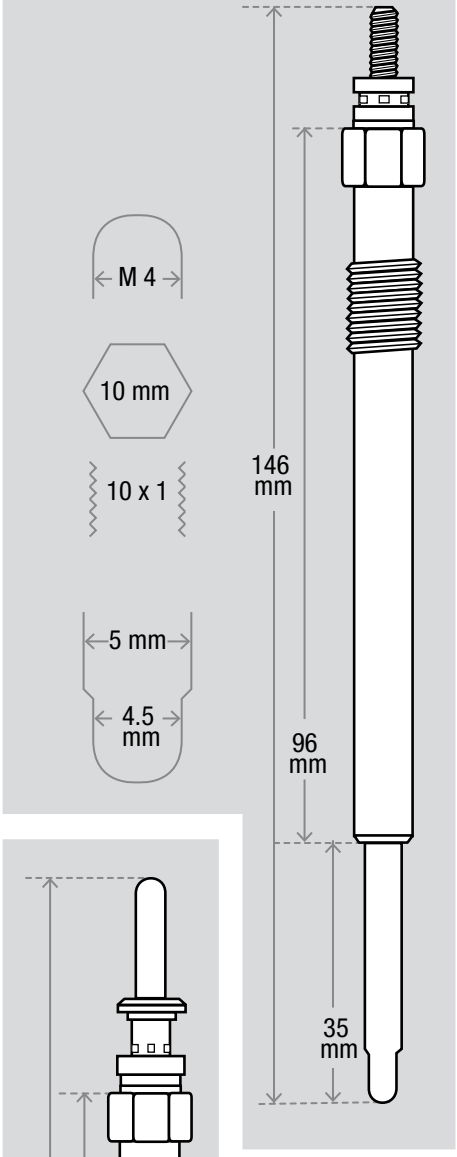

C9211

11 v 5″

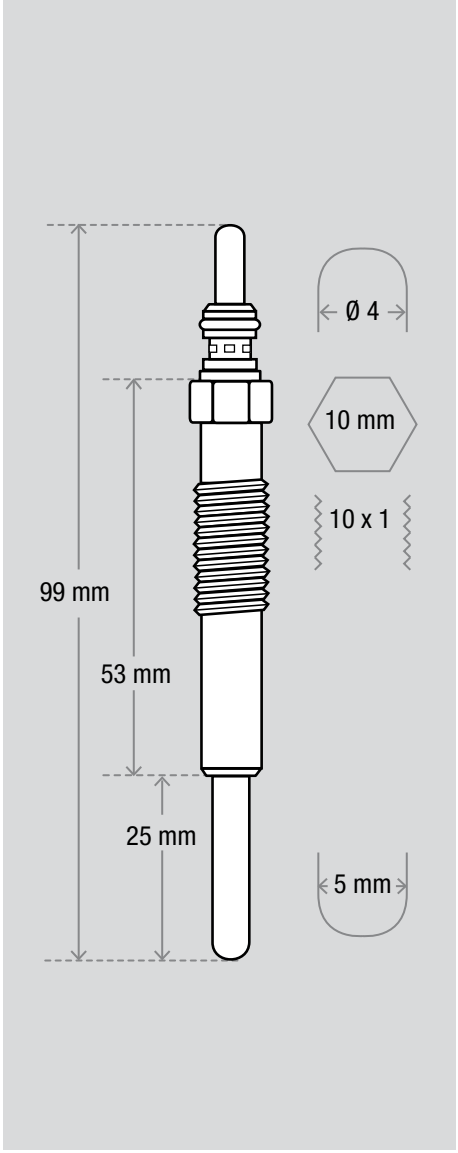

C9213

11 v 5″

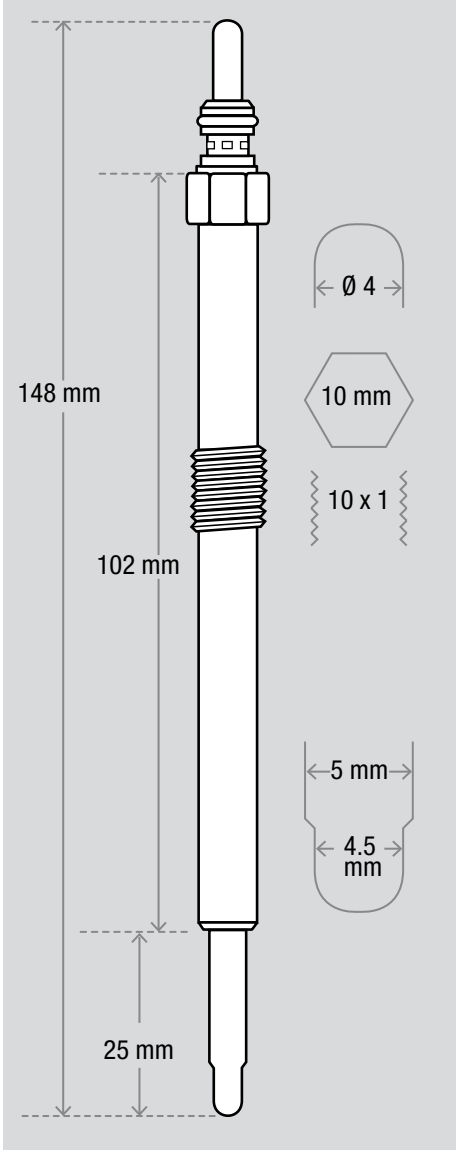

C9215

11 v 5″

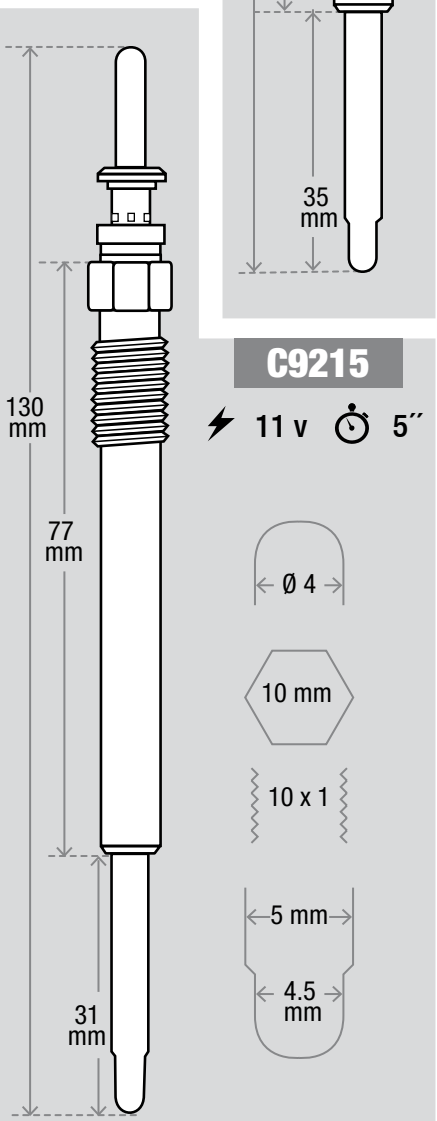

C9221

11 v 5″

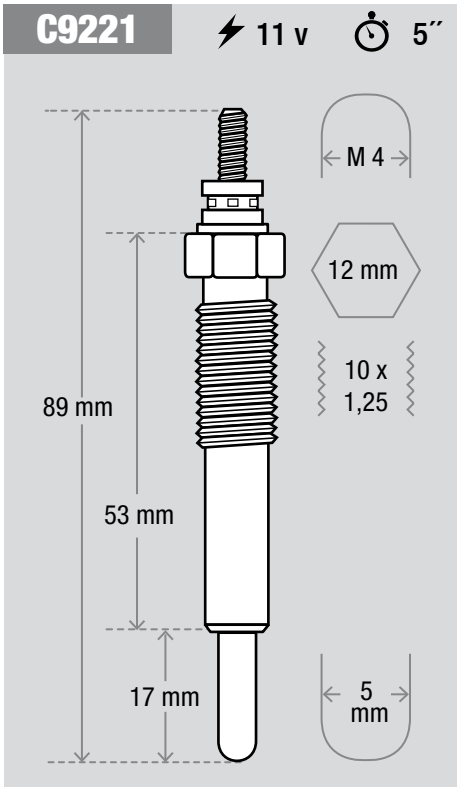

C9300

11 v 5″

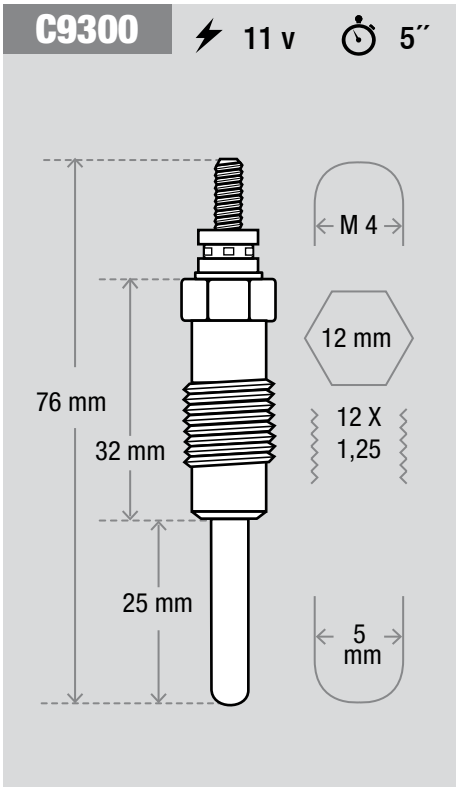

C9315

11 v 5″

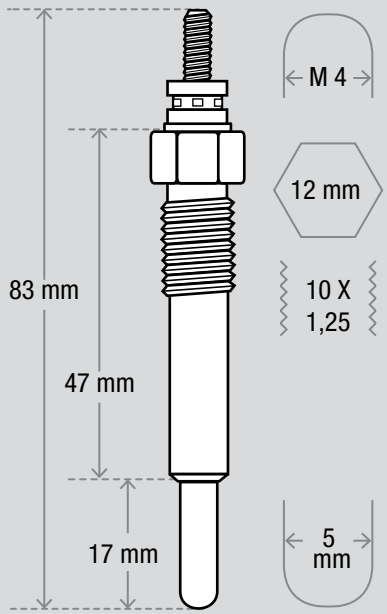

C9360

11 v 5″

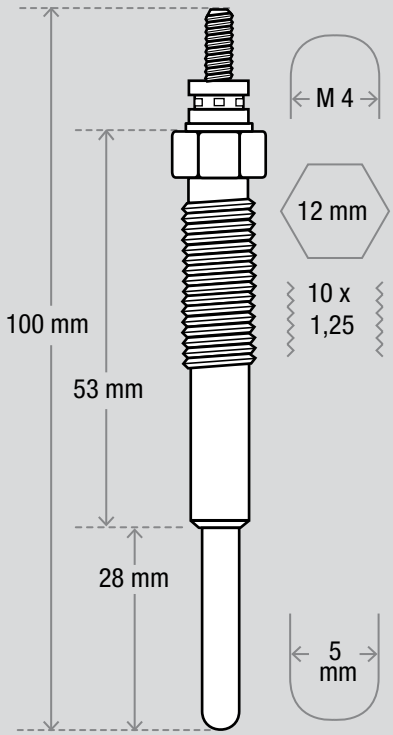

C9375

11 v 5″

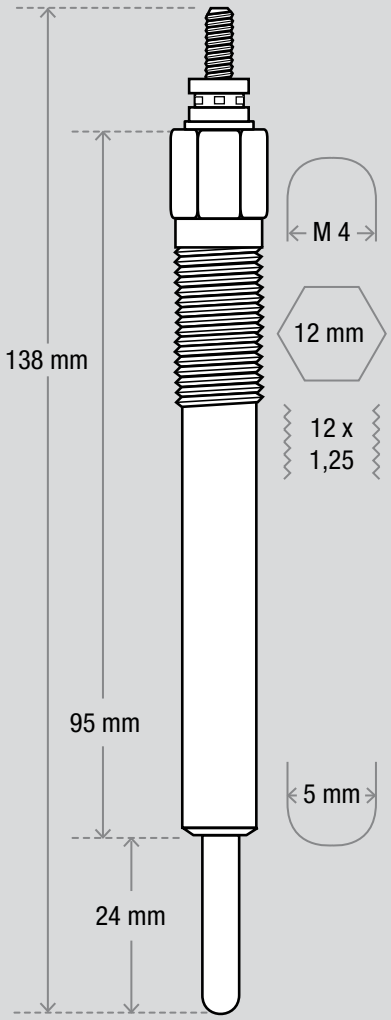

C9385

11 v 5″

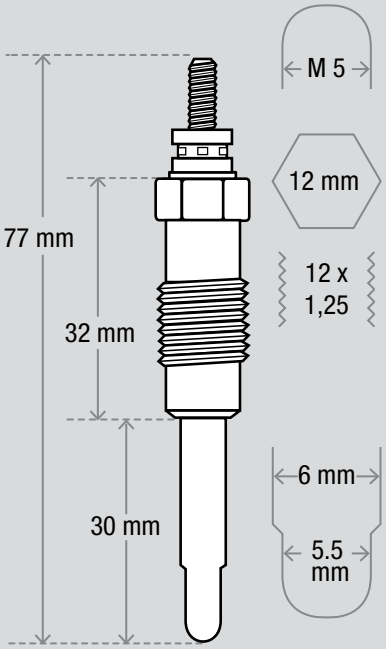

C9402

11 v 5″

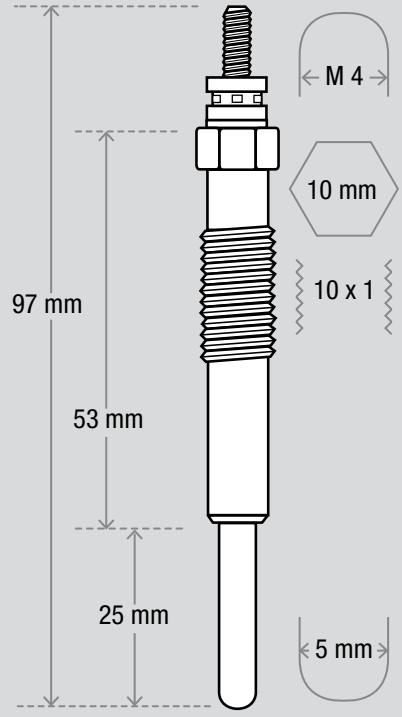

C9412

5 v 16″

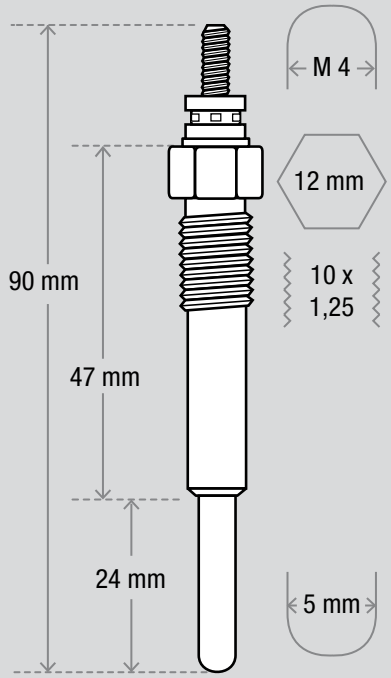

C9420

11 v 5″

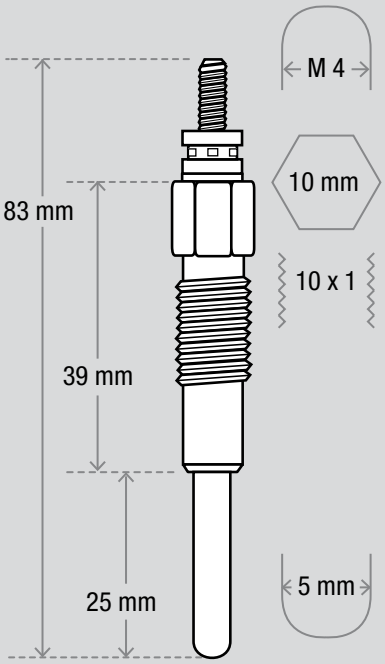

C9436

7 v 16″

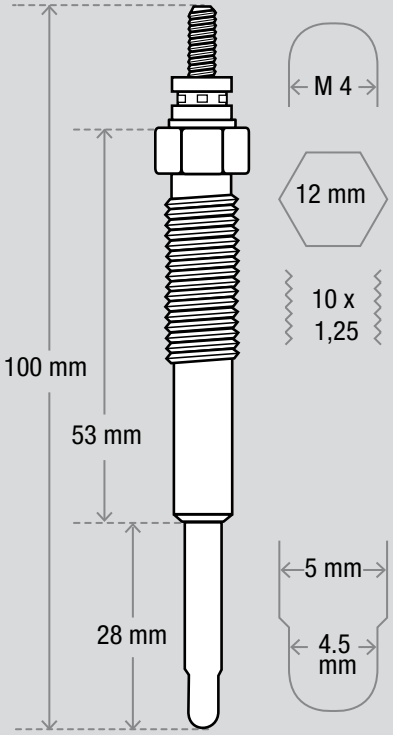

C9439

14 v 16″

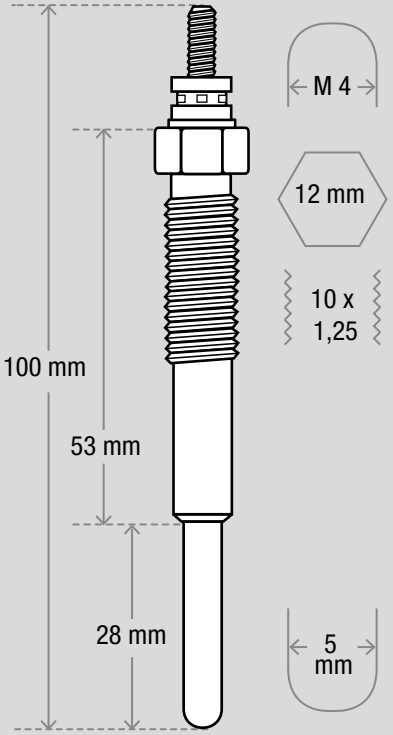

C9455

11,5 v 16″

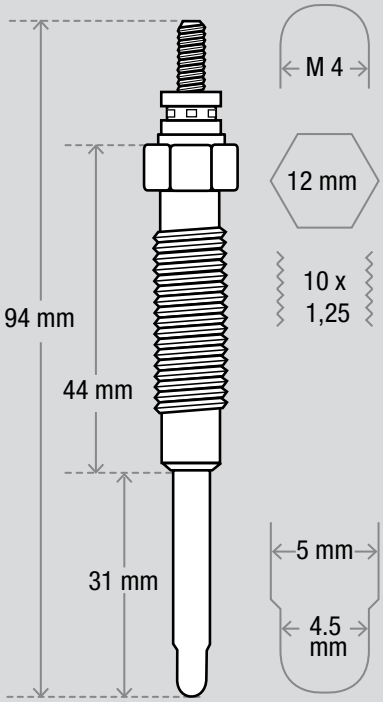

C9456

7 v 16″

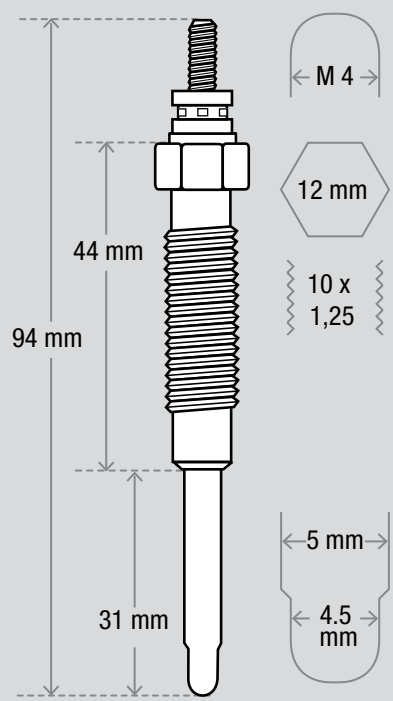

C9534

11 v 5″

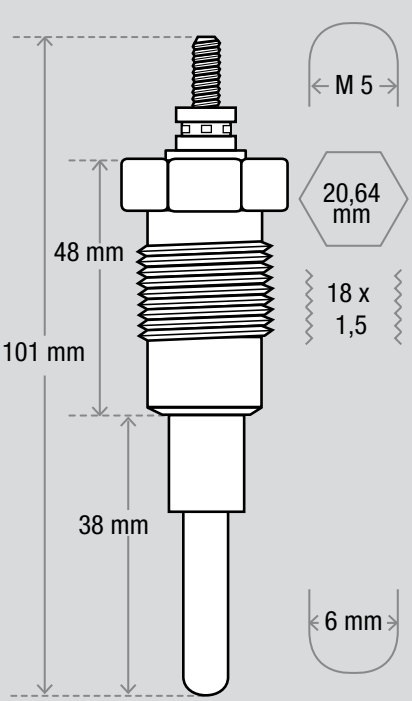

C9538
23 v 16″

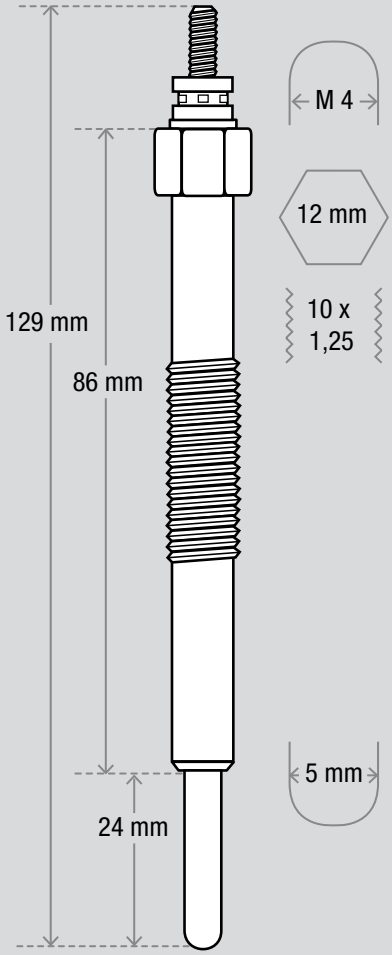

C9572
11 v 5″

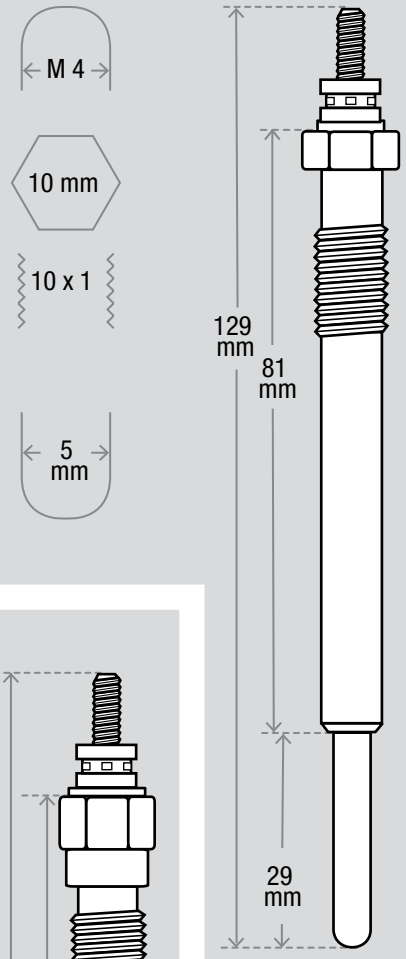

C9576
11 v 5″

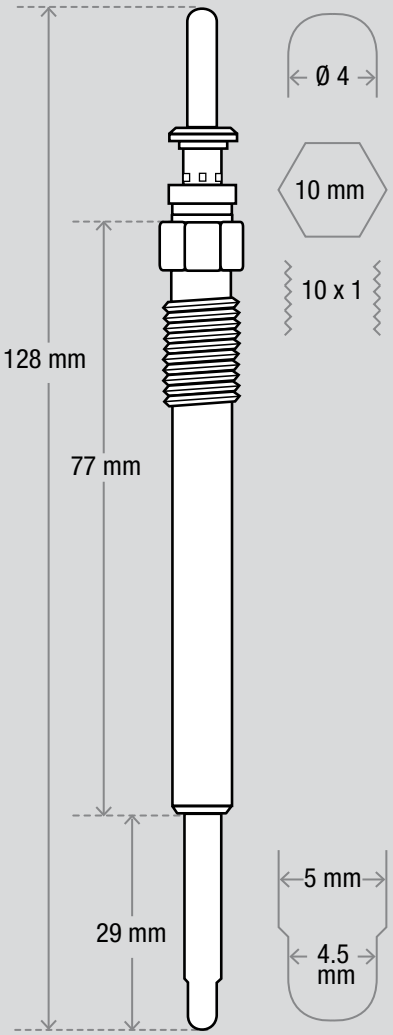

C9600
11 v 5″

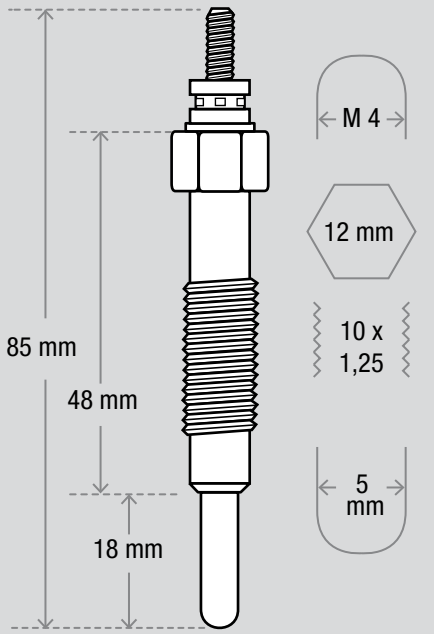

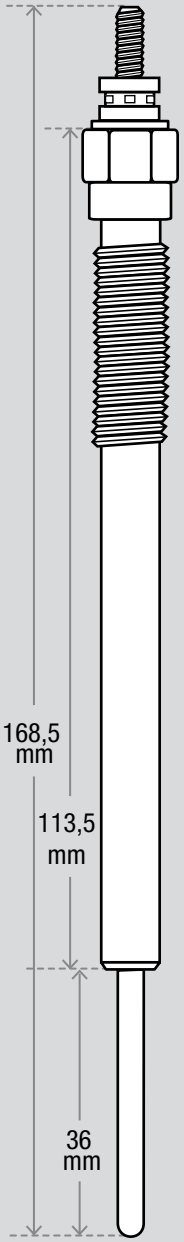

C9692
11 v 5″

C9703
11 v 5″

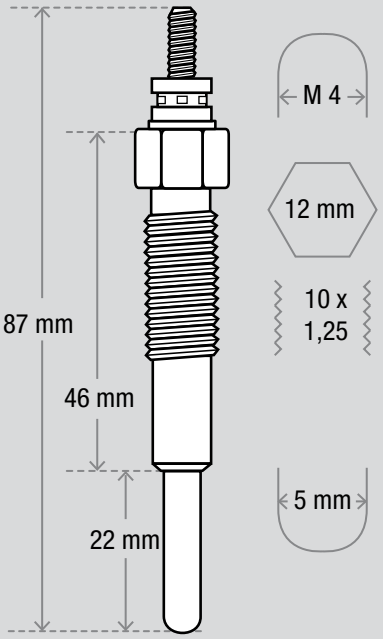

C9711

11 v 5″

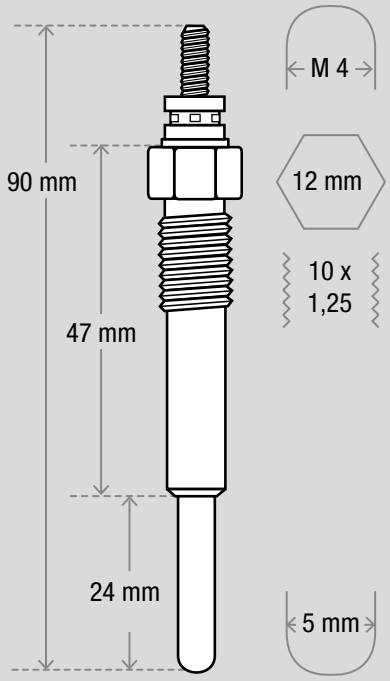

C9717

11 v 5″

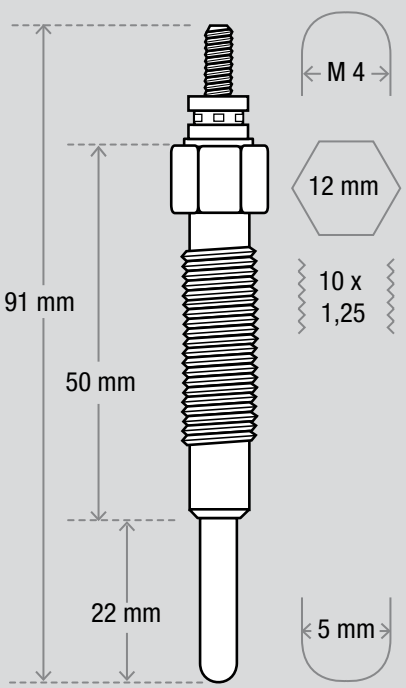

C9728

11 v 5″

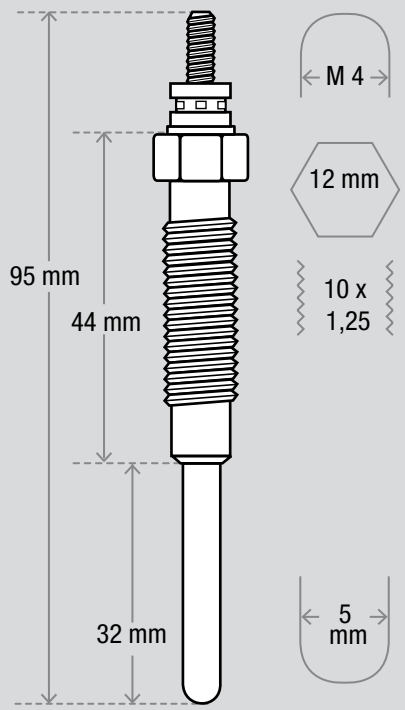

C9778

10,5 v 5″

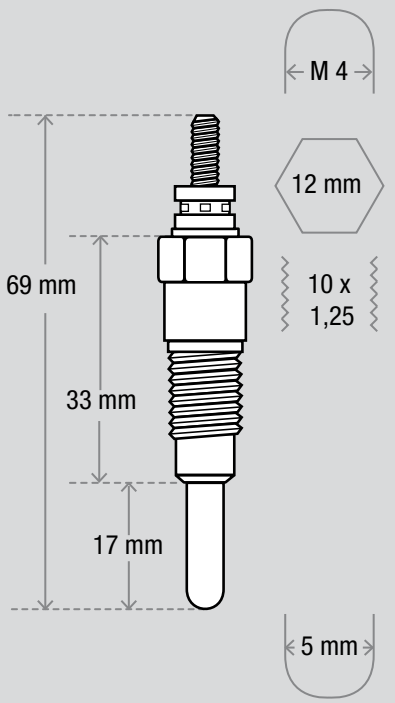

C9781

11,5 v 5″

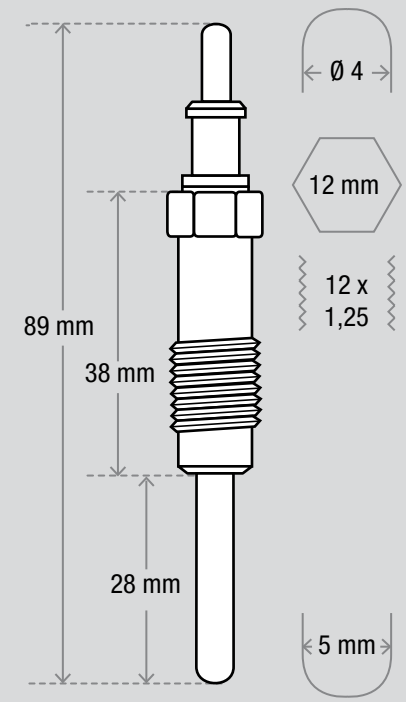

C9786

10,5 v 5″

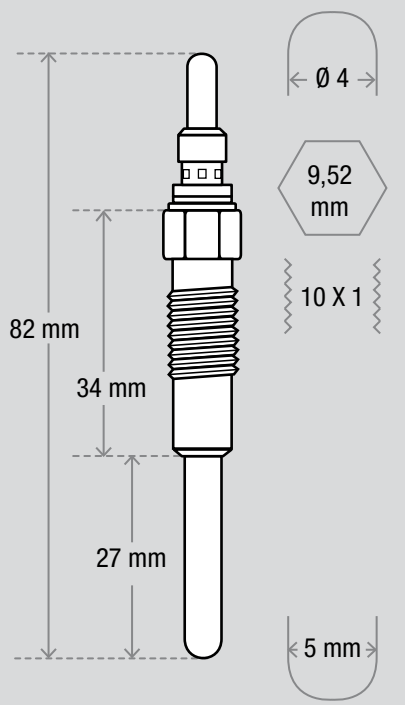

C9790

10 v 5″

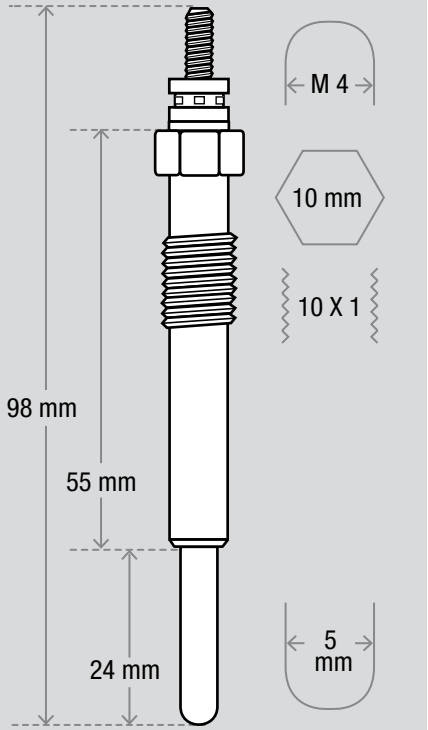

C9791

11,5 v 5″

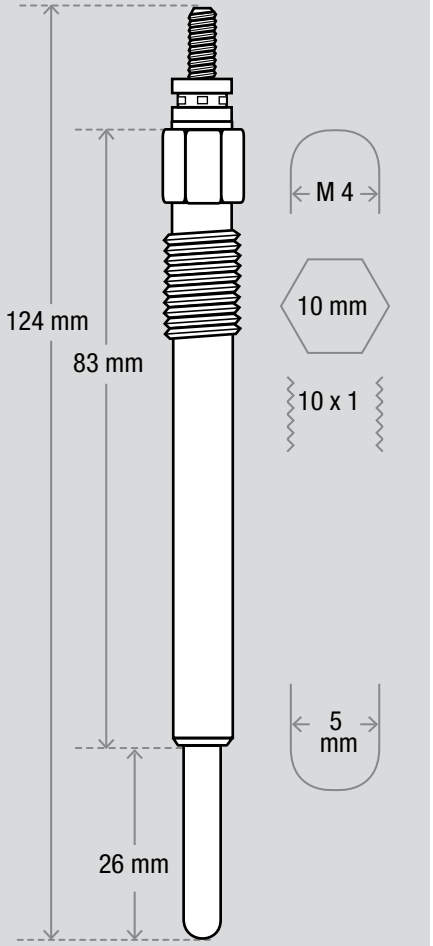

C9793

11,5 v 5″

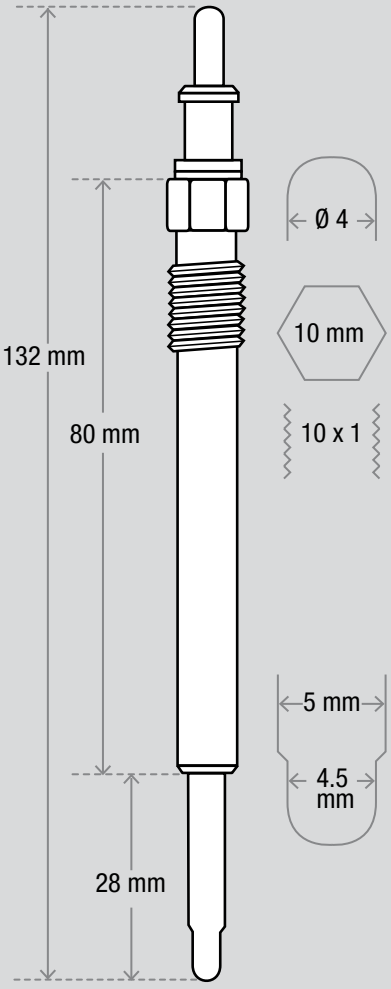

C9795

11 v 5″

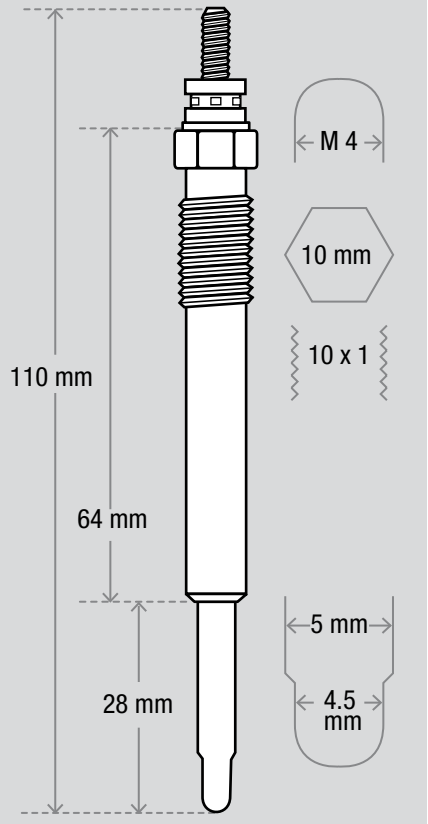

C9900

11,5 v 14″

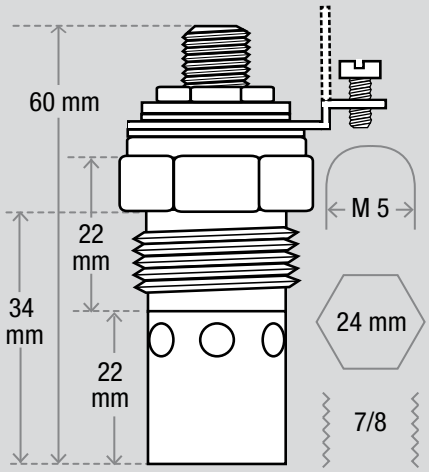

C9901

11,5 v 16″

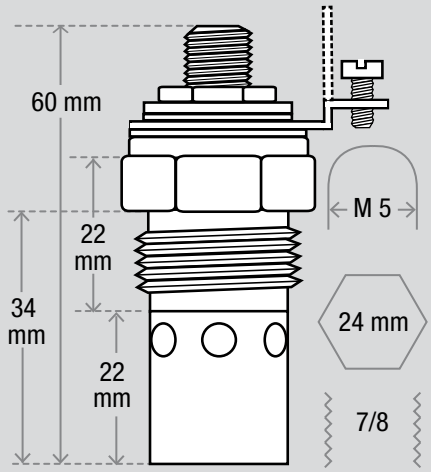

C9917

11 v
5″

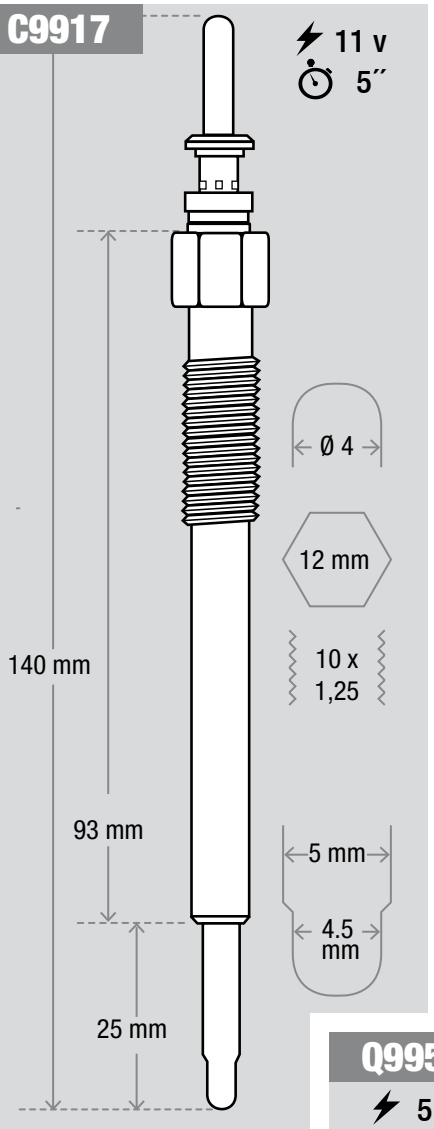

C9919

11 v
5″

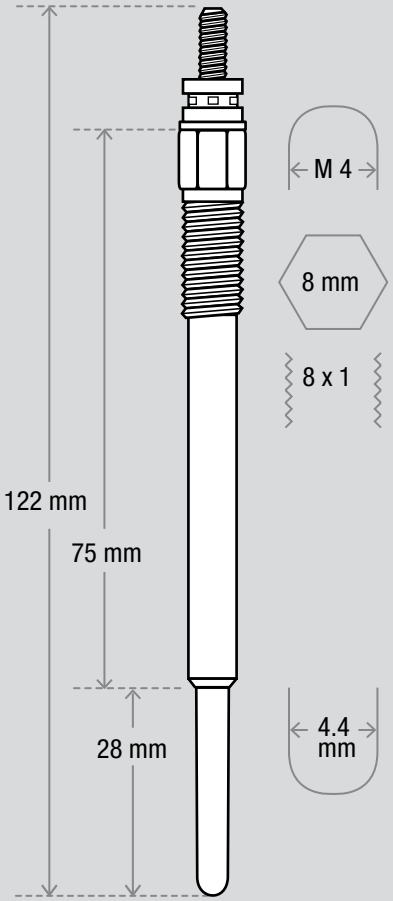

Q9950

5 v
0,5″

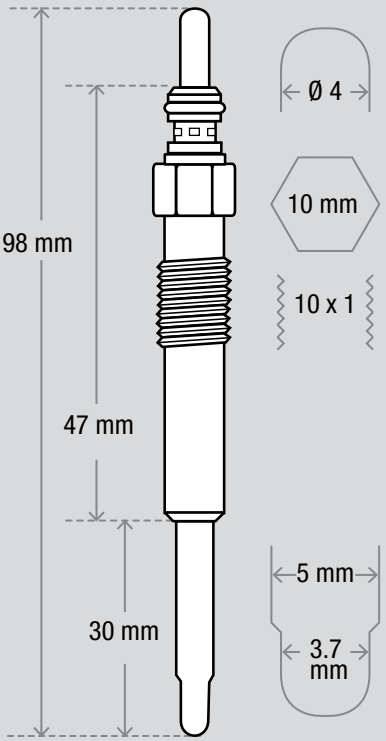

Q9951

4,4 v
0,5″

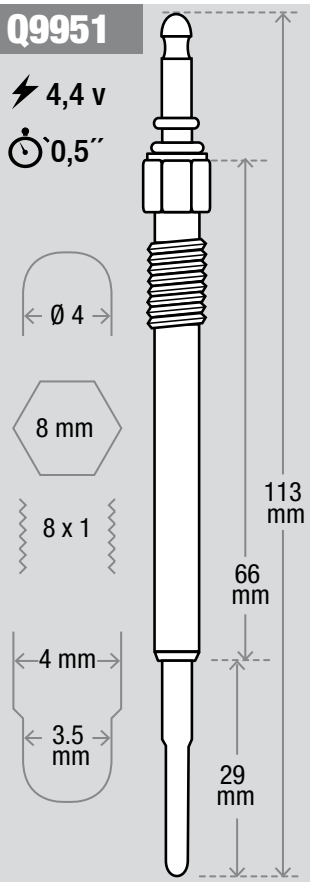

Q9952

5 v
0,5″

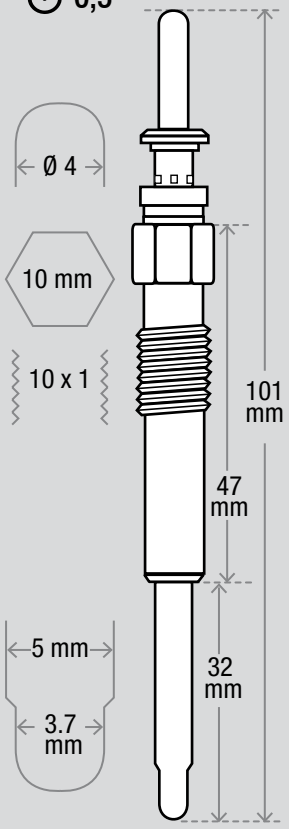

Q9958

4,4 v
0,5″

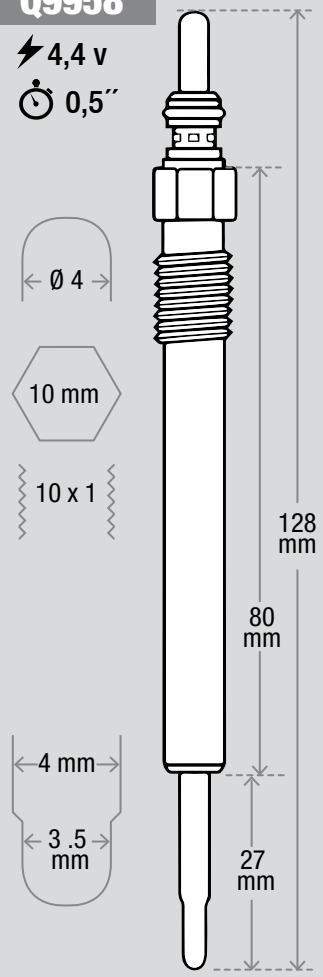

Q9967

5 v
0,5″

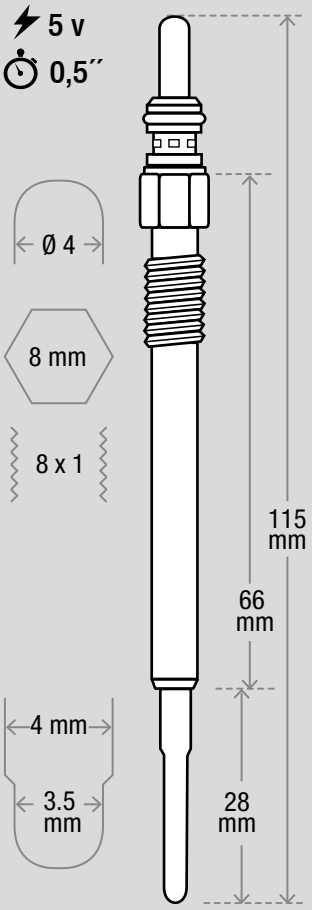

KESSEL

COBALT

Calle 113 (Alvear) 2538 - B1650NNB
San Martín, Buenos Aires, Argentina
(+54) (11) 4753 2445
info@lvspada.com.ar
www.kessel.com.ar